«ՄԻԿՊՐՈ» ՍՊԸ
ООО "МИКПРО"

ՀՀ Լոռու մարզի Ալավերդի համայնքի Ալավերդի քաղաքի համայնքապետարանի վարչական շենքի տանիքի վերանորոգման աշխատանքների աշխատանքային նախագիծ

Գիրք - 1 Ճարտարապետաշինարարական մաս
Գիրք - 2 Շինկազմակերպման մաս

ՀՀ ԼՄ Ալավերդի համայնքի ղեկավար՝ ______________ Դ. Ղումաշյան

Տնօրեն՝ ______________ Ա. Միքայելյան

Ն.Գ.Ճ.՝ ______________ Լ. ՄԻՆԱՍՅԱՆ

ՀՀ, Շիրակի մարզ

+374 77 877 779.

businessellit@mail.ru

ԳԻՐՔ - 1

ՃԱՐՏԱՐԱՊԵՏԱՇԻՆԱՐԱՐԱԿԱՆ ՄԱՍ

ԱՇԽԱՏԱՆՔԱՅԻՆ ԳԾԱԳՐԵՐԻ ԱՆՎԱՆԱԿԱՆ ԲԱՑԱՏՐԱԳԻՐ

Հ/Հ	ԱՇԽԱՏԱՆՔԱՅԻՆ ՆԱԽԱԳԾԻ ԿԱԶՄԸ	ՄԱԿՆԻՇԸ	ԾԱՆՈԹՈՒԹՅՈՒՆ
1	ՃԱՐՏԱՐԱՊԵՏԱՇԻՆԱՐԱՐԱԿԱՆ ՄԱՍ	ՃՇ	26 ԹԵՐԹ

Հ/Հ	Աշխատանքային գծագրերի անվանումը	Մակնիշը	Ծանոթություն
1	2	3	4
1	Աշխատանքային գծագրերի անվանացանկ, բացատրագիր	ՃՇ-1	
2	Շենքի տեղադիրքը ըստ Google map-ի	ՃՇ-2	
3	Շենքի տեղադիրքը ըստ կադաստրի	ՃՇ-3	
4	Իրադրային և գլխավոր հատակագիծ	ՃՇ-4	
5	Հատակագիծ +14.90 նիշում	ՃՇ-5	
6	Տանիքի ջրահեռացման ուղություններ	ՃՇ-6	
7	Ձեղնահարկի փայտե ծպեղների հատակագիծ +14.90	ՃՇ-7	
8	Ծպեղի կոնստրուկտիվ կտրվածք 1-1	ՃՇ-8	
9	Ծպեղի կոնստրուկտիվ կտրվածք 2-2	ՃՇ-9	
10	Հանգույցներ	ՃՇ-10	
11	Տանիք բարձրացող մտոցի կտրվացք	ՃՇ-11	
12	Ձեղնապատուհանի կտրվացք և մասնագիր	ՃՇ-12	
13	Ցինկապատ պրոֆիլավոր թիթեղի ամրացման հանգույց: կտրվածք Ա-Ա:հանգույց «Ա»:	ՃՇ-13	
14	Հատված տանքի հատակագծից: Ձնարգելիչների տեղադրման հանգույց:	ՃՇ-14	
15	Հանգույցներ, օդատար ուղիների ամրանավորման և ամրակցման դրվագ	ՃՇ-15	
16	Տանիքի պաշտպանիչ ճաղաշար	ՃՇ-16	
17	Տանիքի ջերմամեկուսացման մասնագիր	ՃՇ-17	
18	Ծպեղնի կառուցման նյութի մասնագիր մաս-1	ՃՇ-18	
19	Ծպեղնի կառուցման նյութի մասնագիր մաս-2 և քանդման աշխատանքների մասնագիր	ՃՇ-19	
20	Կտրվածք 1-1	ՃՇ-20	
21	Կտրվածք 2-2 ,3-3	ՃՇ-21	
22	Ճակատ 1-7 առանցքներում	ՃՇ-22	
23	Ճակատ Դ-Գ առանցքներում	ՃՇ-23	
24	Ճակատ 7-1 առանցքներում	ՃՇ-24	
25	Ճակատ Գ-Դ առանցքներում	ՃՇ-25	
26	Տեսք վերևից	ՃՇ-26	

Բացատրագիր

Նախագիծը կազմվել է համաձայն հետևյալ նորմատիվատեխնիկական փաստաթղթերի պահանջների՝

- ՀՀՇՆ 30-01-2023, Քաղաքաշինություն. Քաղաքային և գյուղական բնակավայրերի հատակագծում և կառուցապատում շինարարական նորմերով,
- ՀՀՇՆ 22-01-2024, Շինարարական կլիմայաբանություն շինարարական նորմերով,
- ՀՀՇՆ 20.04-2020, Երկրաշարժադիմացկուն շինարարություն. Նախագծման նորմեր շինարարական նորմերով,
- ՀՀՇՆ 13-03-2022, Կրող և պատող կոնստրուկցիաներ շինարարական նորմերով,
- ՀՀՇՆ 31-03-2020, Հասարակական շենքեր և շինություններ շինարարական նորմերով,
- ՀՀՇՆ 31-03.02-2022, Հայաստանի Հանրապետության քաղաքացիական պաշտպանության պաշտպանական կառույցներ շինարարական նորմերով,
- ՀՀՇՆ 31-04-2022, Տանիքներ և տանիքածածկեր շինարարական նորմերով,
- ՀՀՇՆ 31-03-2018 «Հասարակական շենքեր և շինություններ» շինարարական նորմերով,
- ՀՀՇՆ 20-06-2014 «Շենքերի և կառուցվածքների վերակառուցում, վերականգնում և ուժեղացում. հիմնական դրույթներ» շինարարական նորմերով,
- ՀՀՇՆ 20-02-2024 «Բեռնվածքներ և ազդեցություններ» շինարարական նորմերով,

Շենքի մակերեսը կազմում է 1510,3 քմ:

ՀՀ Լոռու մարզի Ալավերդի համայնքի Ալավերդի քաղաքի համայնքապետարանի վարչական շենքի տանիքի վերանորոգման աշխատանքների աշխատանքային նախագիծը մշակված է Ալավերդու համայնքապետարանի տեխնիկական առաջադրանքով:

Նախագծի համար ելակետային տվյալներ են հանդիսանում Ալավերդու համայնքապետարանի տեխնիկական առաջադրանքը:

Շենքը հատակագծում ուղղանկյունաձև է ունի 35.40x10.60մ եզրային առանցքաչափեր, թեք տեղանքում տեղադրված շինություն է:

Աշխատանքային նախագծով նախատեսվում են հետևյալ աշխատանքները.՝

Քանդման աշխատանքներ.

Իրականացնել ասբոշիֆերի ծածկի քանդում, ջրհորդանի քանդում, տանիքի ամբողջական փայտանյութի ապամոնտաժում, ծեղնալուսամուտի քանդում:

Կառուցման աշխատանքներ

Տանիքի նոր փայտանյութի տեղադրում՝ ծպեղնատքեր, թեքաններ, կանգնակներ, կավարամած, մարդակներ, մաուրլանդ, , ջրհորդանի տախտակներ:

Ջրհորդանի տեղադրում, պիպերի տակի և օդափոխության բլոկների փեշերի տախտակների տեղադրում, ծեղնալուսամուտների և տանիք բարձրացող մտոցի կառուցում:

Տանիքի ծածկույթի իրականացում ց/ պրոֆիլավոր փոշեներկված թիթեղից ԿՊ-25-0.55 մմ,

Տանիքի բոլոր փայտե կոնստրուկցիաների հրդեհապաշտպանում հրակայուն և հականեխիչ լուծույթով: Ձեղնահարկի պատուհանների պատերի երեսապատում փոշեներկված ց/ թիթեղով 0.55 մմ: Ջրթափ խողովակների, ձագարների ծունկերի, պիպերի, օդափոխության բլոկների, տանիքի ծածկույթի հետ հպման մասերի, ճակտոնների տեղադրում (բոլորը փոշեներկված ցինկապատ թիթեղից): Տանիք բարձրացող մտոցի, ծեղնահարկի պատուհանների շերտափեղկերի տեղադրում, տանիքի պողպատե պաշտպանիչ մետաղական ճաղաշարի մոնտաժում, յուղաներկում, գլխանոցների տեղադրում ներկված ցինկապատ թիթեղից: Օդափոխության բլոկների պատերի կառուցում ծեղնահարկում օդափոխության բոլոր բլոկները պետք է լինեն տանիքի ծածկից բարձր, որպեսզի համապատասխանեն գործող ստանդարտներին և նորմերին: Վերնածածկերի ջերմամեկուսացում, համաձայն ՀՀՇՆ 24-01-2016 «Շենքերի ջերմային պաշտպանություն» դրույթների, կիրառելով փքապեռլիտե ավազով և փոշով լցոնված պարկեր:

Շին աղբի բարձում և տեղափոխում:

«ՄԻԿՊՐՈ» ՍՊԸ

Տնօրեն	
Ա. Միքայելյան	
ՆԳՃ	
Լ. Մինասյան	
Նախագծեց	
Տ Վարդանյան	

ՃԱՐՏԱՐԱՊԵՏԱՇԻՆԱՐԱՐԱԿԱՆ ՄԱՍ

Անվանումը

ՀՀ Լոռու մարզի Ալավերդի համայնքի Ալավերդի քաղաքի համայնքապետարանի վարչական շենքի տանիքի վերանորոգման աշխատանքների աշխատանքային նախագիծ

Թերթի անվանումը

ԱՇԽԱՏԱՆՔԱՅԻՆ ԳԾԱԳՐԵՐԻ ԱՆՎԱՆԱԿԱՆ ԲԱՑԱՏՐԱԳԻՐ

ՓՈՒԼ	ԹԵՐԹ	ԹԵՐԹԵՐ
ԱՆ	ՃՇ-1	26

ՇԵՆՔԻ ՏԵՂԱԴԻՐՔԸ ԸՍՏ Google map-ի

«ՄԻԿՊՐՈ» ՍՊԸ

Տնօրեն	
Ա. Միքայելյան	
ՆԳՃ	
Լ. Մինասյան	
Նախագծեց	
Տ Վարդանյան	

ՃԱՐՏԱՐԱՊԵՏԱՇԻՆԱՐԱՐԱԿԱՆ ՄԱՍ

Անվանումը

ՀՀ Լոռու մարզի Ալավերդի համայնքի Ալավերդի քաղաքի համայնքապետարանի վարչական շենքի տանիքի վերանորոգման աշխատանքների աշխատանքային նախագիծ

Թերթի անվանումը

ՇԵՆՔԻ ՏԵՂԱԴԻՐՔԸ ԸՍՏ Google map-ի

ՓՈՒԼ	ԹԵՐԹ	ԹԵՐԹԵՐ
ԱՆ	ՃՇ-2	26

ՇԵՆՔԻ ՏԵՂԱԴԻՐՔԸ ԸՍՏ ԿԱԴԱՍՏՐԻ

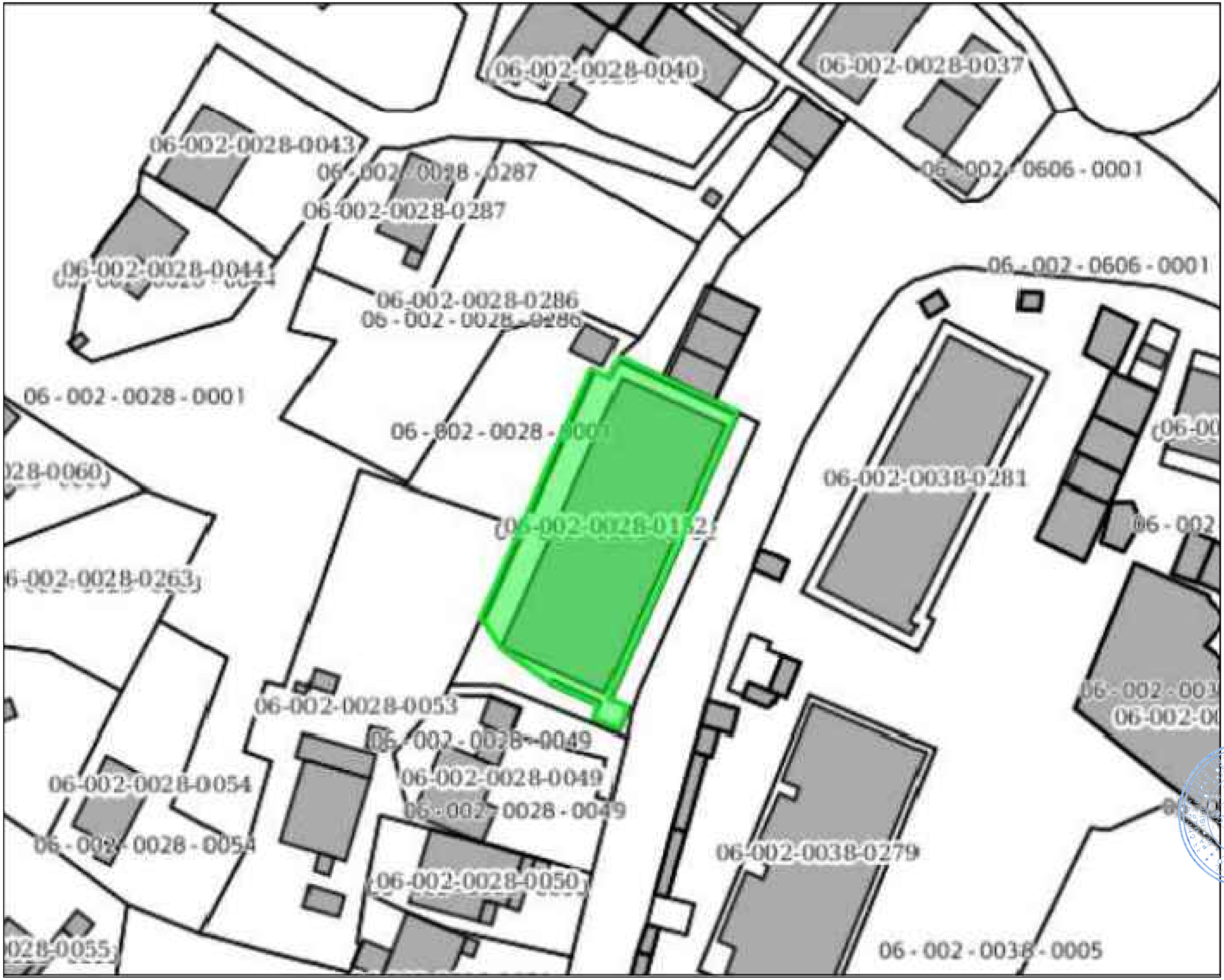

«ՄԻԿՊՐՈ» ՍՊԸ

Տնօրեն	
Ա. Միքայելյան	
ՆԳճ	
Լ. Մինասյան	
Նախագծեց	
Տ Վարդանյան	

ՃԱՐՏԱՐԱՊԵՏԱՇԻՆԱՐԱՐԱԿԱՆ ՄԱՍ

Անվանումը

ՀՀ Լոռու մարզի Ալավերդի համայնքի Ալավերդի քաղաքի համայնքապետարանի վարչական շենքի տանիքի վերանորոգման աշխատանքների աշխատանքային նախագիծ

Թերթի անվանումը

ՇԵՆՔԻ ՏԵՂԱԴԻՐՔԸ ԸՍՏ ԿԱԴԱՍՏՐԻ

ՓՈՒԼ	ԹԵՐԹ	ԹԵՐԹԵՐ
ԱՆ	ՃՇ-3	26

ԻՐԱՎԻՃԱԿԱՅԻՆ ԵՎ ԳԼԽԱՎՈՐ ՀԱՏԱԿԱԳԻԾ

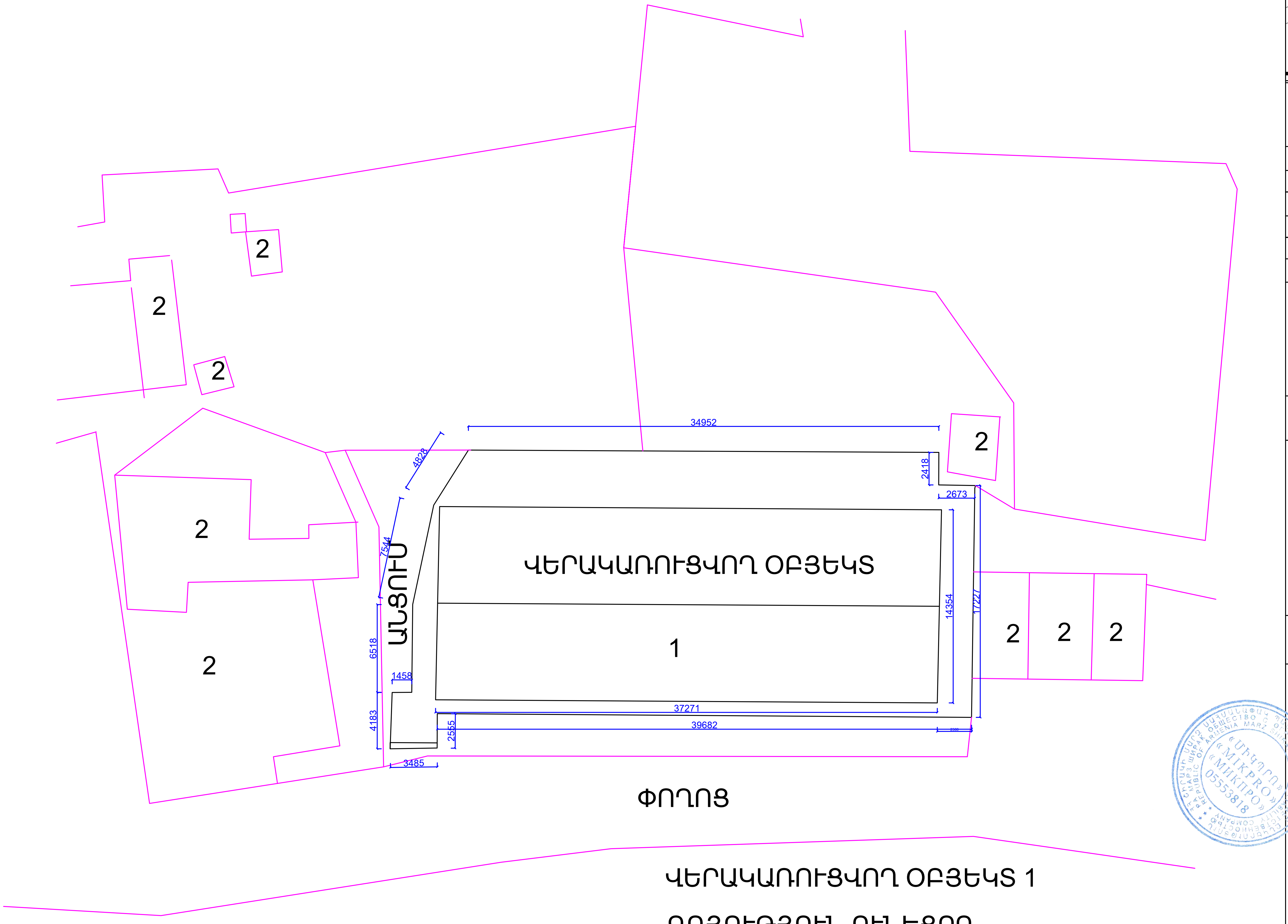

ՎԵՐԱԿԱՌՈՒՑՎՈՂ ՕԲՅԵԿՏ 1

ԳՈՅՈՒԹՅՈՒՆ ՈՒՆԵՑՈՂ ՇԻՆՈՒԹՅՈՒՆՆԵՐ 2

«ՄԻԿՊՐՈ» ՍՊԸ

Տնօրեն	
Ա. Միքայելյան	
ՆԳԾ	
Լ. Մինասյան	
Նախագծեց	
Տ. Վարդանյան	

ՃԱՐՏԱՐԱՊԵՏԱՇԻՆԱՐԱՐԱԿԱՆ ՄԱՍ

Անվանումը

ՀՀ Լոռու մարզի Ալավերդի համայնքի Ալավերդի քաղաքի համայնքապետարանի վարչական շենքի տանիքի վերանորոգման աշխատանքների աշխատանքային նախագիծ

Թերթի անվանումը

ԻՐԱՎԻՃԱԿԱՅԻՆ ԵՎ ԳԼԽԱՎՈՐ ՀԱՏԱԿԱԳԻԾ

ՓՈՒԼ	ԹԵՐԹ	ԹԵՐԹԵՐ
ԱՆ	ՃՇ-4	26

ՀԱՏԱԿԱԳԾ +14.90 ՆԻՇՈՒՄ

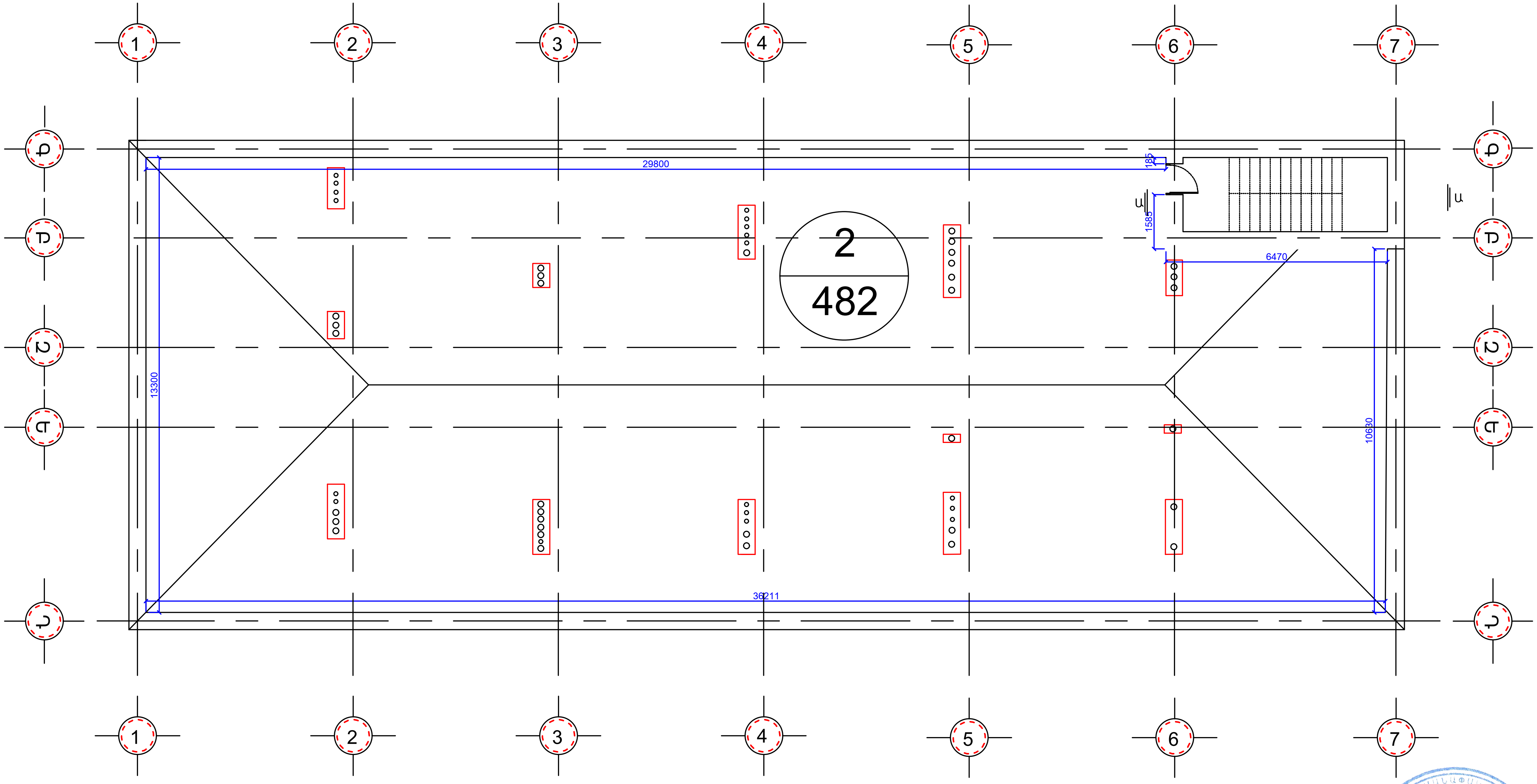

«ՄԻԿՊՐՈ» ՍՊԸ

Տնօրեն	
Ա. Միքայելյան	
ՆԳԾ	
Լ. Մինասյան	
Նախագծեց	
Տ Վարդանյան	

ՃԱՐՏԱՐԱՊԵՏԱՇԻՆԱՐԱՐԱԿԱՆ ՄԱՍ

Անվանումը

ՀՀ Լոռու մարզի Ալավերդի համայնքի Ալավերդի քաղաքի համայնքապետարանի վարչական շենքի տանիքի վերանորոգման աշխատանքների աշխատանքային նախագիծ

Թերթի անվանումը

ՀԱՏԱԿԱԳԾ 14.90 ՆԻՇՈՒՄ

ՓՈՒԼ	ԹԵՐԹ	ԹԵՐԹԵՐ
ԱՆ	ՃՇ-5	26

ՏԱՆԻՔԻ ՋՐԱՀԵՌԱՑՄԱՆ ՈՒՂՂՈՒԹՅՈՒՆՆԵՐ

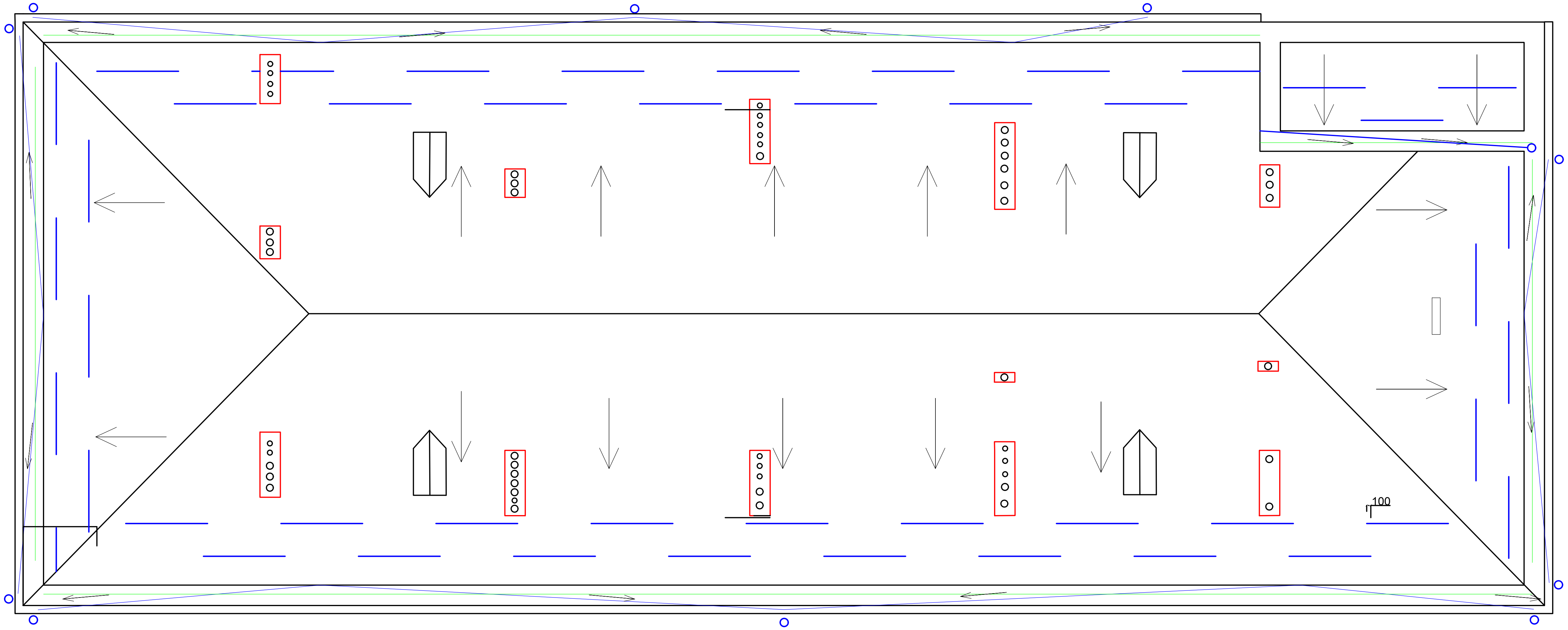

«ՄԻԿՊՐՈ» ՍՊԸ	
Տնօրեն	
Ա. Միքայելյան	
ՆԳՃ	
Լ. Մինասյան	
Նախագծեց	
Տ Վարդանյան	
ՃԱՐՏԱՐԱՊԵՏԱՇԻՆԱՐԱՐԱԿԱՆ ՄԱՍ	
Անվանումը	ՀՀ Լոռու մարզի Ալավերդի համայնքի Ալավերդի քաղաքի համայնքապետարանի վարչական շենքի տանիքի վերանորոգման աշխատանքների աշխատանքային նախագիծ
Թերթի անվանումը	ՏԱՆԻՔԻ ՋՐԱՀԵՌԱՑՄԱՆ ՈՒՂՂՈՒԹՅՈՒՆՆԵՐ

ՓՈՒԼ	ԹԵՐԹ	ԹԵՐԹԵՐ
ԱՆ	ՃՇ-6	26

ՁԵՂՆԱՀԱՐԿԻ ՓԱՅՏԵ ԾՊԵՂՆԵՐԻ ՀԱՏԱԿԱԳԻԾ +14.90 ՆԻՇՈՒՄ

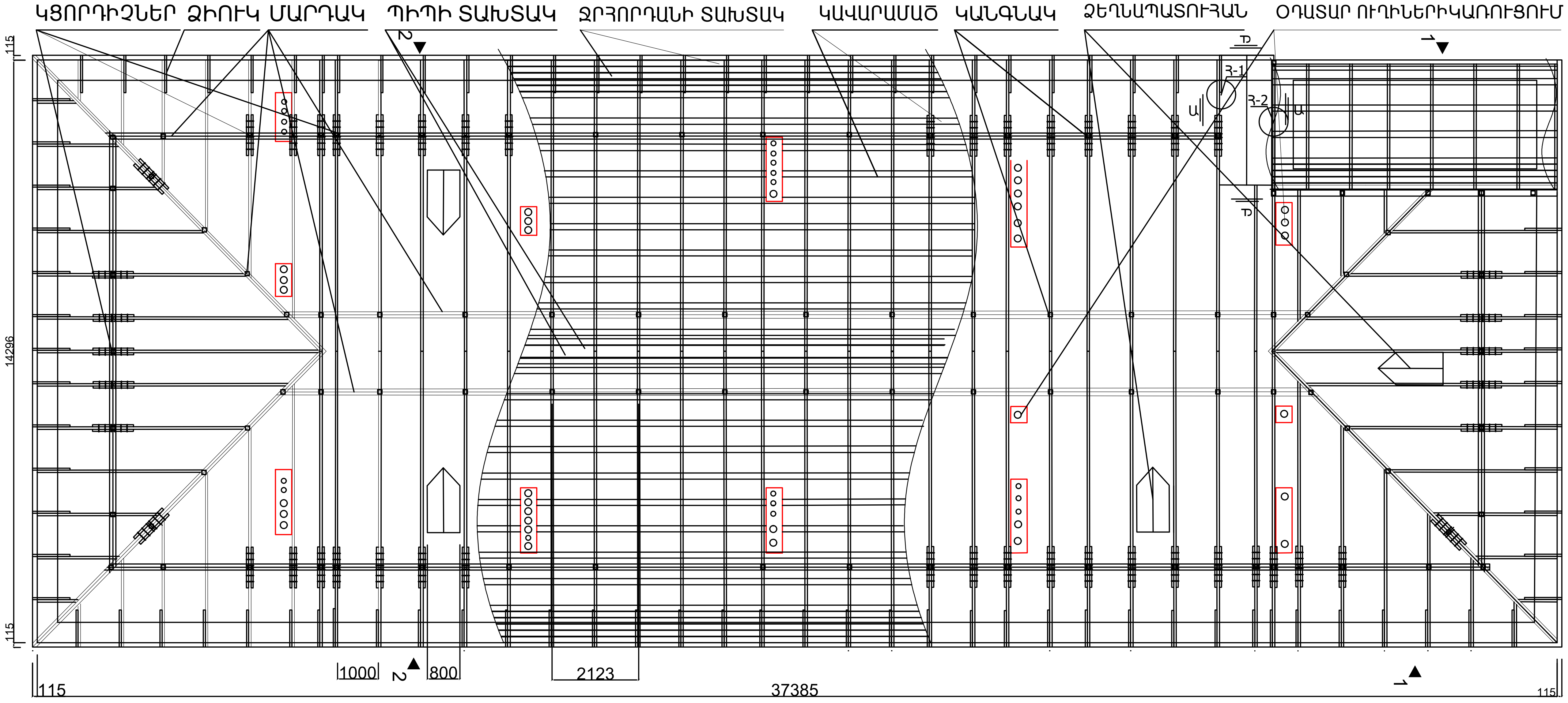

«ՄԻԿՊՐՈ» ՍՊԸ

Տնօրեն	
Ա. Միքայելյան	
ՆԳԾ	
Լ. Մինասյան	
Նախագծեց	
Տ Վարդանյան	

ՃԱՐՏԱՐԱՊԵՏԱՇԻՆԱՐԱՐԱԿԱՆ ՄԱՍ

Անվանումը

ՀՀ Լոռու մարզի Ալավերդի համայնքի Ալավերդի քաղաքի համայնքապետարանի վարչական շենքի տանիքի վերանորոգման աշխատանքների աշխատանքային նախագիծ

Թերթի անվանումը

ՁԵՂՆԱՀԱՐԿԻ ՓԱՅՏԵ ԾՊԵՂՆԵՐԻ ՀԱՏԱԿԱԳԻԾ +14.90 ՆԻՇՈՒՄ

ՓՈՒԼ	ԹԵՐԹ	ԹԵՐԹԵՐ
ԱՆ	ՃՇ-7	26

ԾՊԵՂՆԻ ԿՈՆՍՏՐՈՒԿՏԻՎ ԿՏՐՎԱԾՔ 1-1

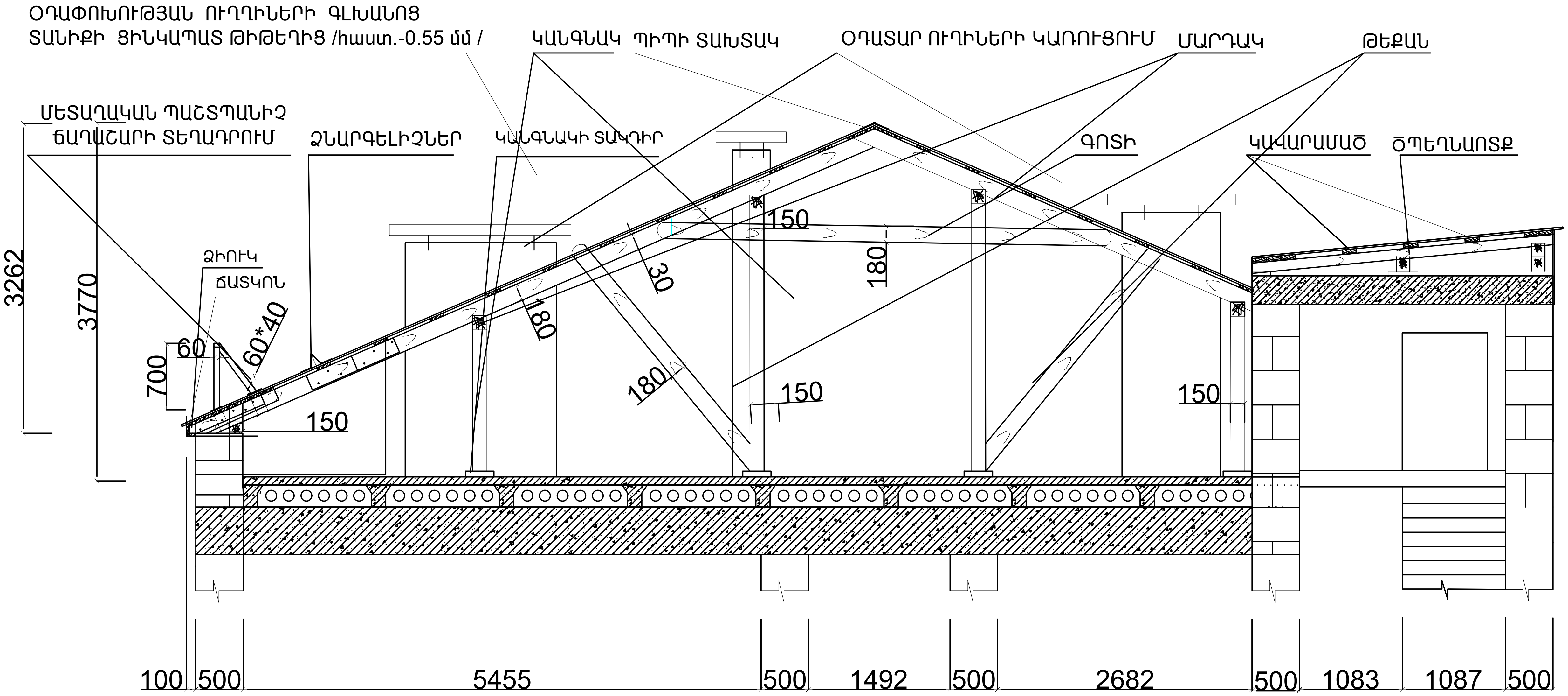

ԾԱՆՈԹՈՒԹՅՈՒՆ

1. ԳՈՅՈՒԹՅՈՒՆ ՈՒՆԵՑՈՂ ՊՈՂՊԱՏԵ ԹԻԹԵՂԻՑ ՋՐՀՈՐԴԱՆՆԵՐԸ ՆԱԽԱՏԵՍՎԱԾ Է ՓՈԽԱՐԻՆԵԼ ՑԻՆԿԱՊԱՏ ԹԻԹԵՂԻՑ ՋՐՀՈՐԴԱՆՆԵՐՈՎ /հաստ.-0.55 մմ/
2. ՏԱՆԻՔԻ ԱՄԲՈՂՋ ՓԱՅՏԱՆՅՈՒԹԸ ՀԱԿԱՍԵՊՏԻԿԱՑՆԵԼ ԵՎ ՄՇԱԿԵԼ ՀԱԿԱՀՐԴԵՀԱՅԻՆ ԼՈՒԾՈՒՅԹՈՎ
3. ՏԱՆԻՔԻ ԾԱԾԿՈՒՅԹԸ ՑԻՆԿԱՊԱՏ ՊՐՈՖԻԼԱՎՈՐ ԹԻԹԵՂԻՑ ՆԱԽԱՏԵՍՎԱԾ Է ԱՄՐԱՑՆԵԼ ԻՆՔՆԱԿՏՐՈՂ ՊՏՈՒՏԱԿՆԵՐՈՎ

«ՄԻԿՊՐՈ» «MIKPRO» «МИКПРО» 05553818

«ՄԻԿՊՐՈ» ՍՊԸ

Տնօրեն	
Ա. Միքայելյան	
ՆԳԾ	
Լ. Մինասյան	
Նախագծեց	
Տ Վարդանյան	

ՃԱՐՏԱՐԱՊԵՏԱՇԻՆԱՐԱՐԱԿԱՆ ՄԱՍ

Անվանումը

ՀՀ Լոռու մարզի Ալավերդի համայնքի Ալավերդի քաղաքի համայնքապետարանի վարչական շենքի տանիքի վերանորոգման աշխատանքների աշխատանքային նախագիծ

Թերթի անվանումը

ԾՊԵՂԻ ԿՈՆՍՏՐՈՒԿՏԻՎ ԿՏՐՎԱԾՔ 1-1

ՓՈՒԼ	ԹԵՐԹ	ԹԵՐԹԵՐ
ԱՆ	ՃՇ-8	26

ԾՊԵՂՆԻ ԿՈՆՍՏՐՈՒԿՏԻՎ ԿՏՐՎԱԾՔ 2-2

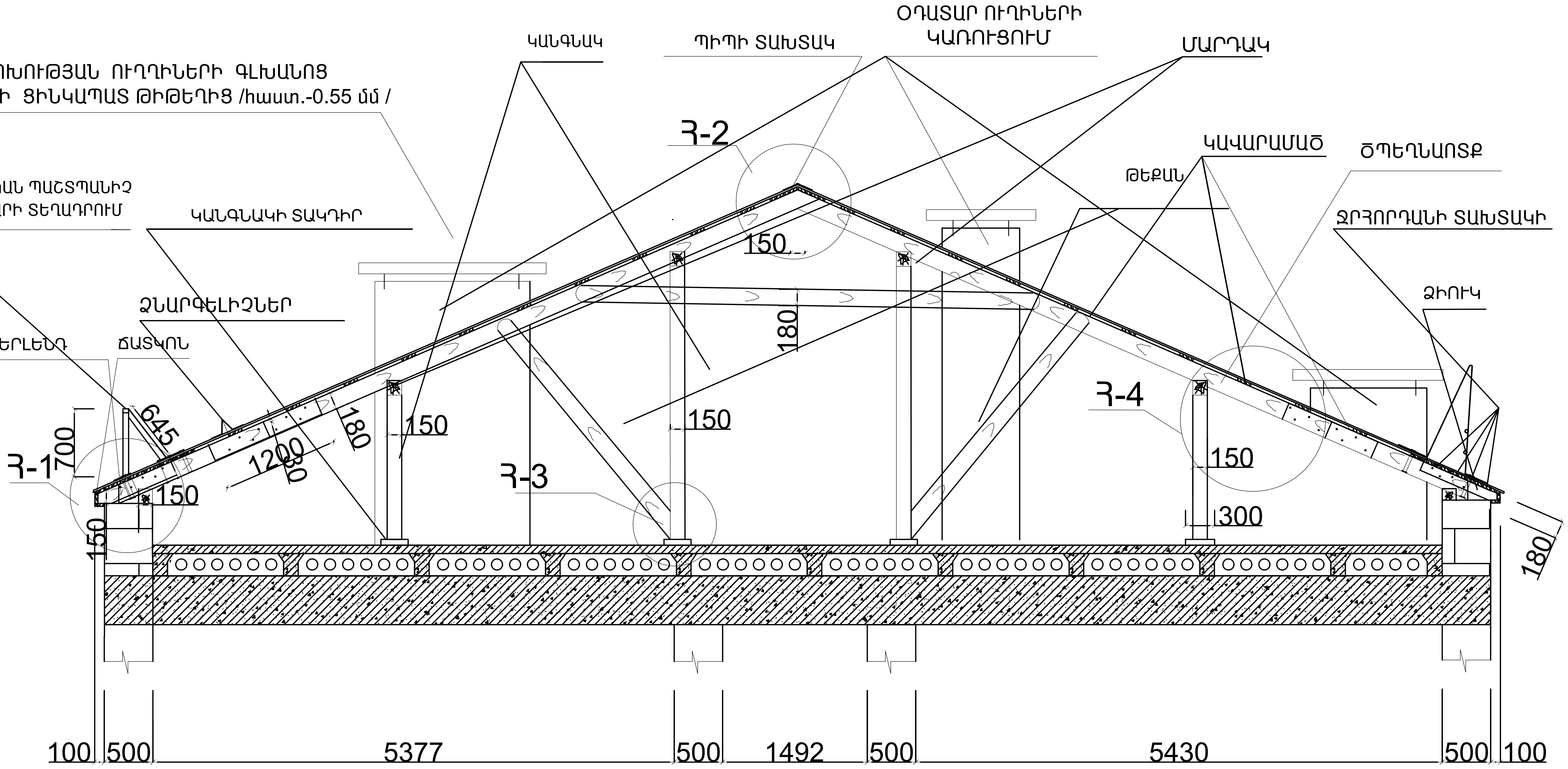

ԾԱՆՈԹՈՒԹՅՈՒՆ

1. ԳՈՅՈՒԹՅՈՒՆ ՈՒՆԵՑՈՂ ՊՈՂՊԱՏԵ ԹԻԹԵՂԻՑ ՋՐՀՈՐԴԱՆՆԵՐԸ ՆԱԽԱՏԵՍՎԱԾ Է ՓՈԽԱՐԻՆԵԼ ՑԻՆԿԱՊԱՏ ԹԻԹԵՂԻՑ ՋՐՀՈՐԴԱՆՆԵՐՈՎ /հաստ.-0.55 մմ/
2. ՏԱՆԻՔԻ ԱՄԲՈՂՋ ՓԱՅՏԱՆՅՈՒԹԸ ՀԱԿԱՍԵՊՏԻԿԱՑՆԵԼ ԵՎ ՄՇԱԿԵԼ ՀԱԿԱՀՐԴԵՀԱՅԻՆ ԼՈՒԾՈՒՅԹՈՎ
3. ՏԱՆԻՔԻ ԾԱԾԿՈՒՅԹԸ ՑԻՆԿԱՊԱՏ ՊՐՈՖԻԼԱՎՈՐ ԹԻԹԵՂԻՑ ՆԱԽԱՏԵՍՎԱԾ Է ԱՄՐԱՑՆԵԼ ԻՆՔՆԱԿՏՐՈՂ ՊՏՈՒՏԱԿՆԵՐՈՎ

«ՄԻԿՊՐՈ» «МИКПРО» 0553818

«ՄԻԿՊՐՈ» ՍՊԸ

Տնօրեն	
Ա. Միքայելյան	
ՆԳճ	
Լ. Մինասյան	
Նախագծեց	
Տ Վարդանյան	

ՃԱՐՏԱՐԱՊԵՏԱՇԻՆԱՐԱՐԱԿԱՆ ՄԱՍ

Անվանումը

ՀՀ Լոռու մարզի Ալավերդի համայնքի Ալավերդի քաղաքի համայնքապետարանի վարչական շենքի տանիքի վերանորոգման աշխատանքների աշխատանքային նախագիծ

Թերթի անվանումը

ԾՊԵՂԻ ԿՈՆՍՏՐՈՒԿՏԻՎ ԿՏՐՎԱԾՔ 2-2

ՓՈՒԼ	ԹԵՐԹ	ԹԵՐԹԵՐ
ԱՆ	ՃՇ-9	26

ՀԱՆԳՈՒՅՑՆԵՐ

ՀԱՆԳՈՒՅՑ -1

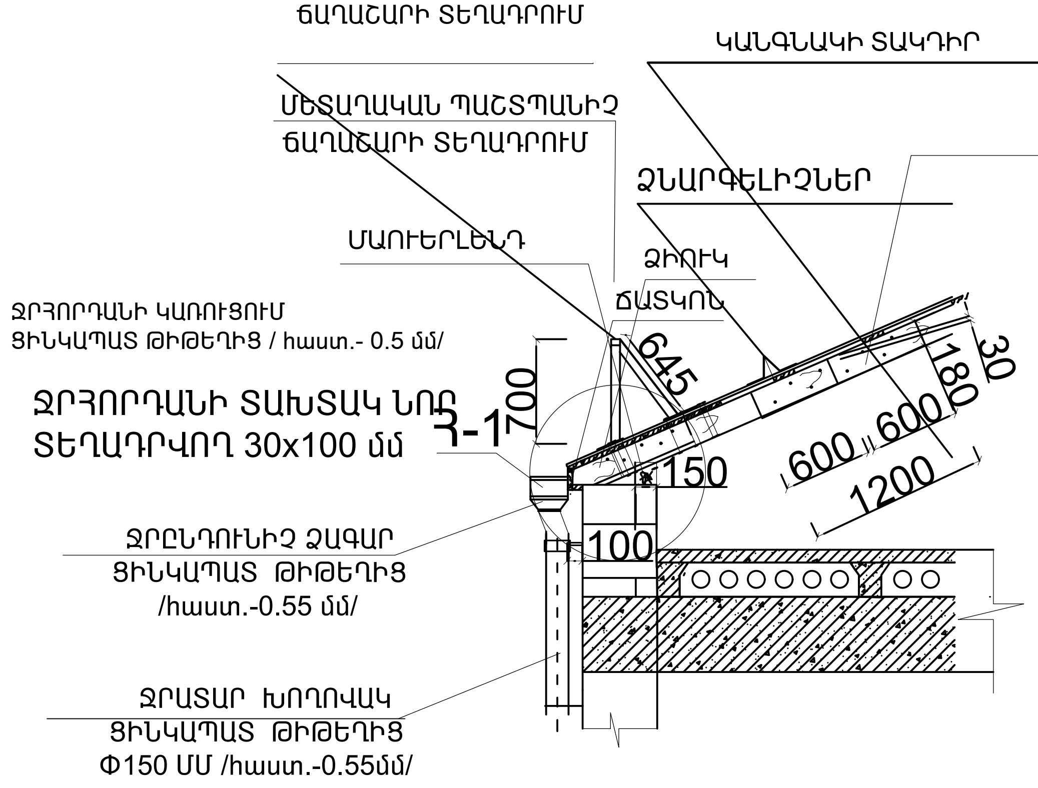

ՀԱՆԳՈՒՅՑ -2

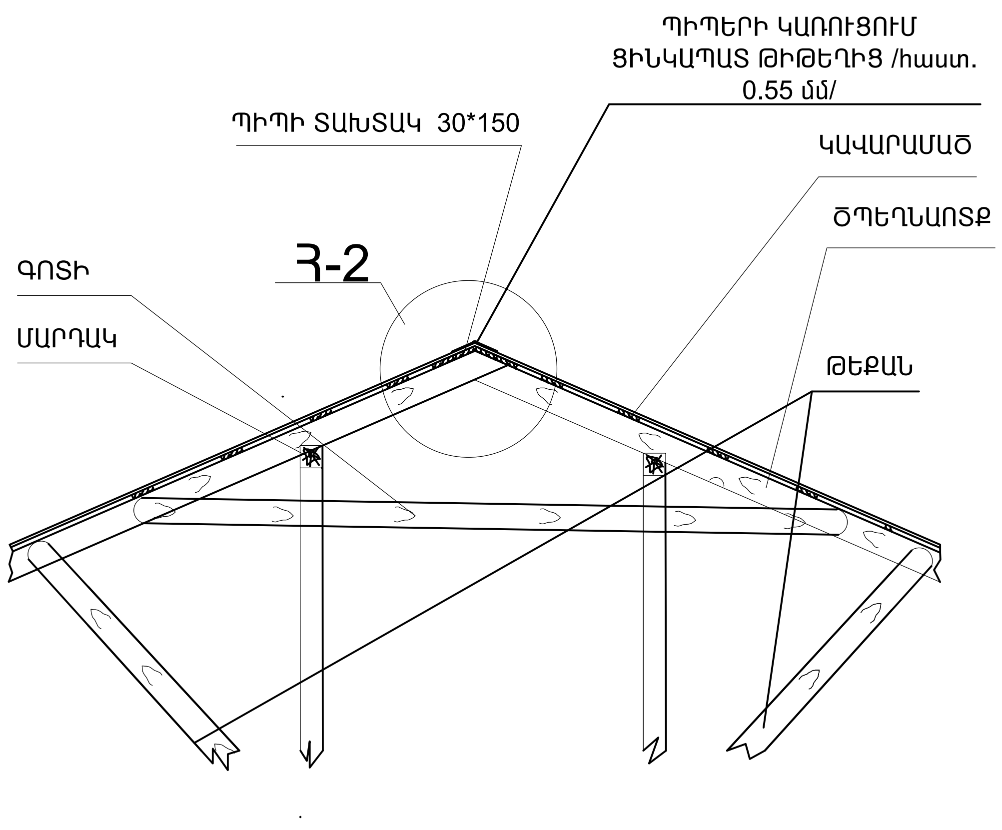

ՀԱՆԳՈՒՅՑ -3

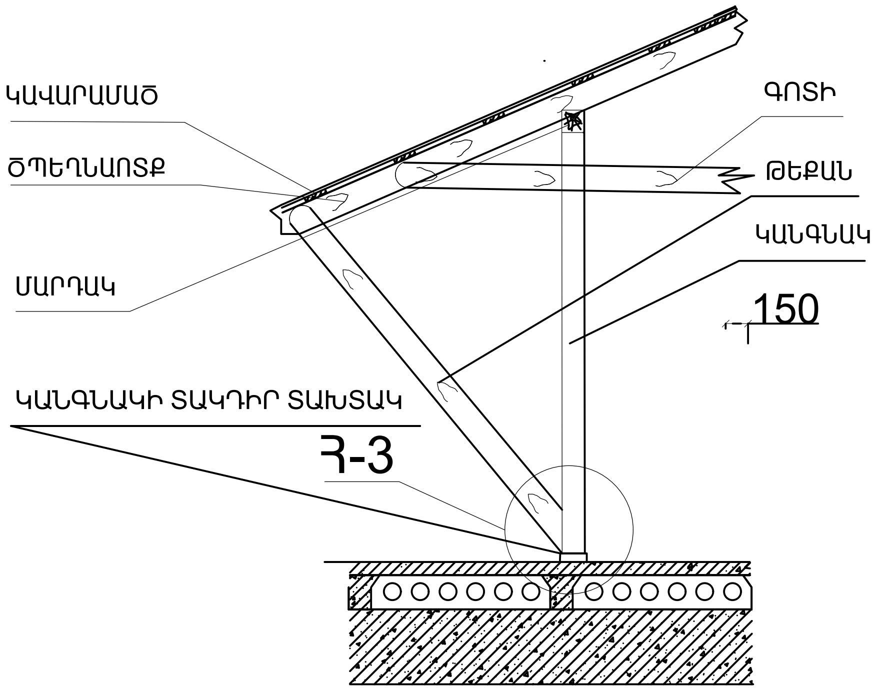

ՀԱՆԳՈՒՅՑ -4

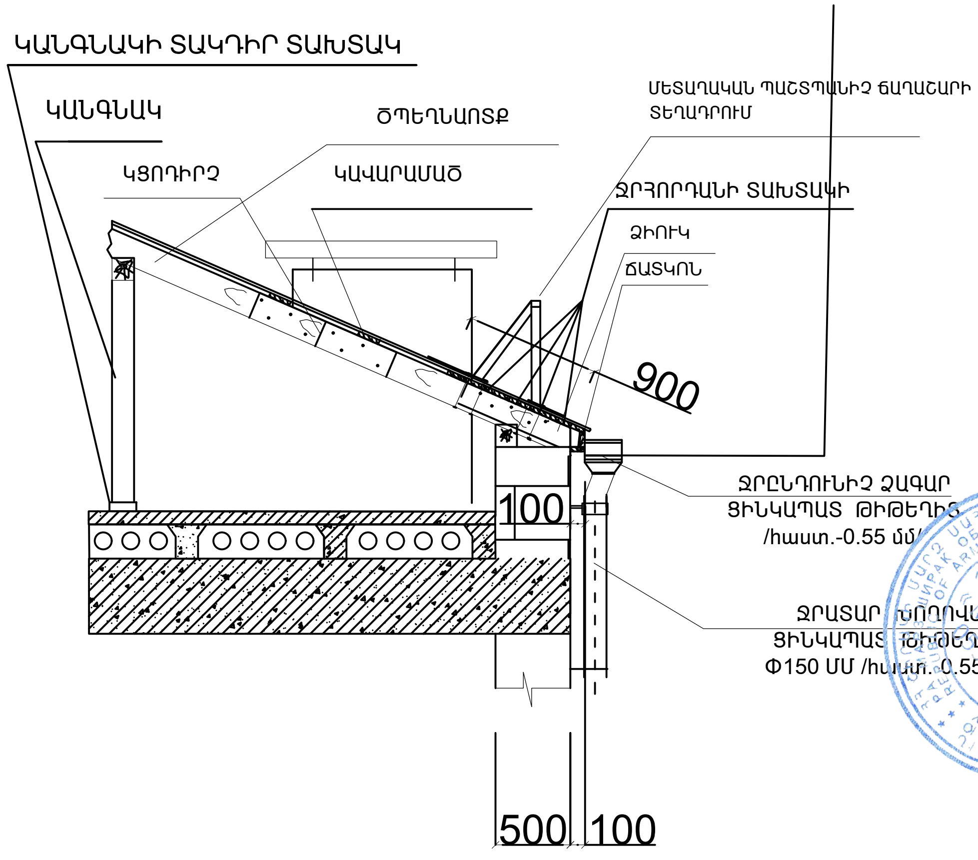

«ՄԻԿՊՐՈ» ՍՊԸ

Տնօրեն	
Ա. Միքայելյան	
ՆԳճ	
Լ. Մինասյան	
Նախագծեց	
Տ Վարդանյան	

ՃԱՐՏԱՐԱՊԵՏԱՇԻՆԱՐԱՐԱԿԱՆ ՄԱՍ

Անվանումը

ՀՀ Լոռու մարզի Ալավերդի համայնքի Ալավերդի քաղաքի համայնքապետարանի վարչական շենքի տանիքի վերանորոգման աշխատանքների աշխատանքային նախագիծ

Թերթի անվանումը

ՀԱՆԳՈՒՅՑՆԵՐ

ՓՈՒԼ	ԹԵՐԹ	ԹԵՐԹԵՐ
ԱՆ	ՃՇ-10	26

ՏԱՆԻՔ ԲԱՐՁՐԱՑՈՂ ՄՏՈՑԻ ԿՏՐՎԱԾՔ

ՇԵՆՔԻՑ ԴԵՊԻ ՏԱՆԻՔԻ ՄՈՒՏՔ ԲԱԺԱՆԱՐԱՐ ԿՑԱԿԱՌՈՒՅՑԻ ԿՏՐՎԱՑՔ Ա-Ա

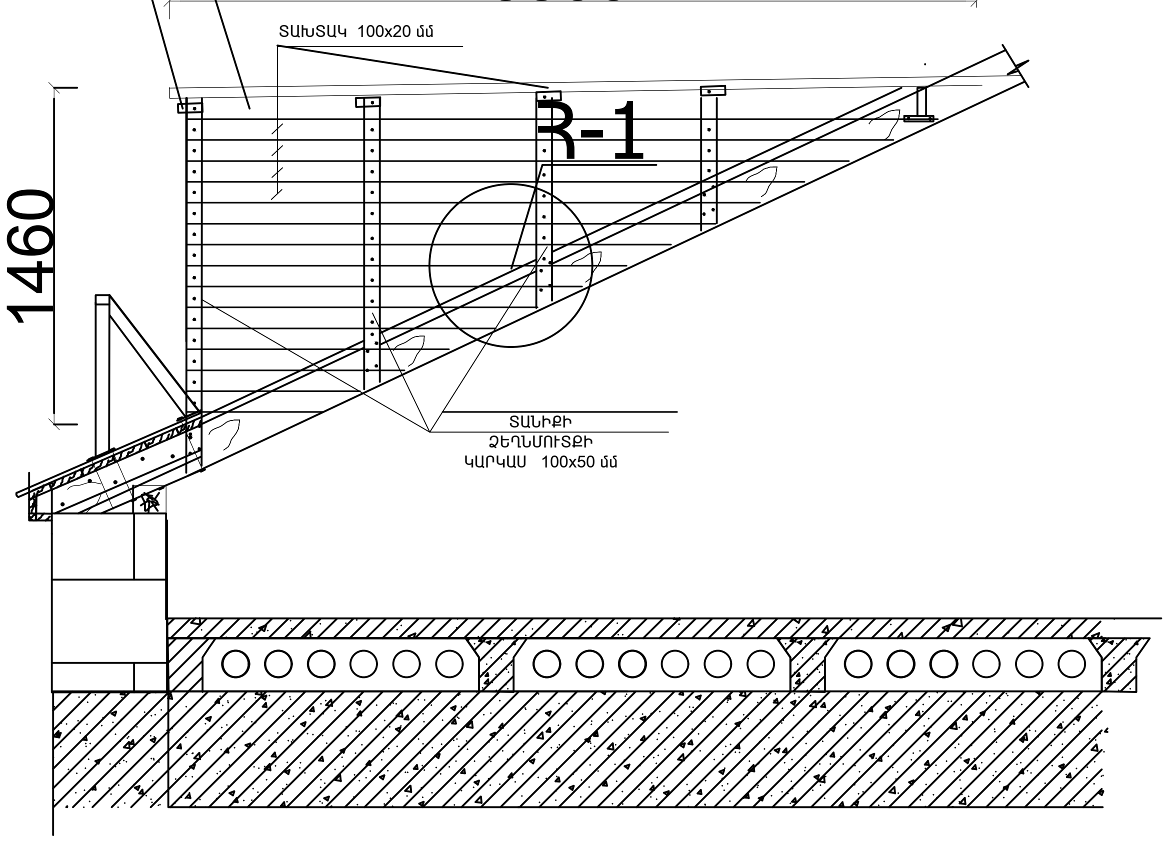

ՇԵՆՔԻՑ ԴԵՊԻ ՏԱՆԻՔԻ ՄՈՒՏՔ ԲԱԺԱՆԱՐԱՐ ԿՑԱԿԱՌՈՒՅՑԻ ԿՏՐՎԱՑՔ Ա-Ա

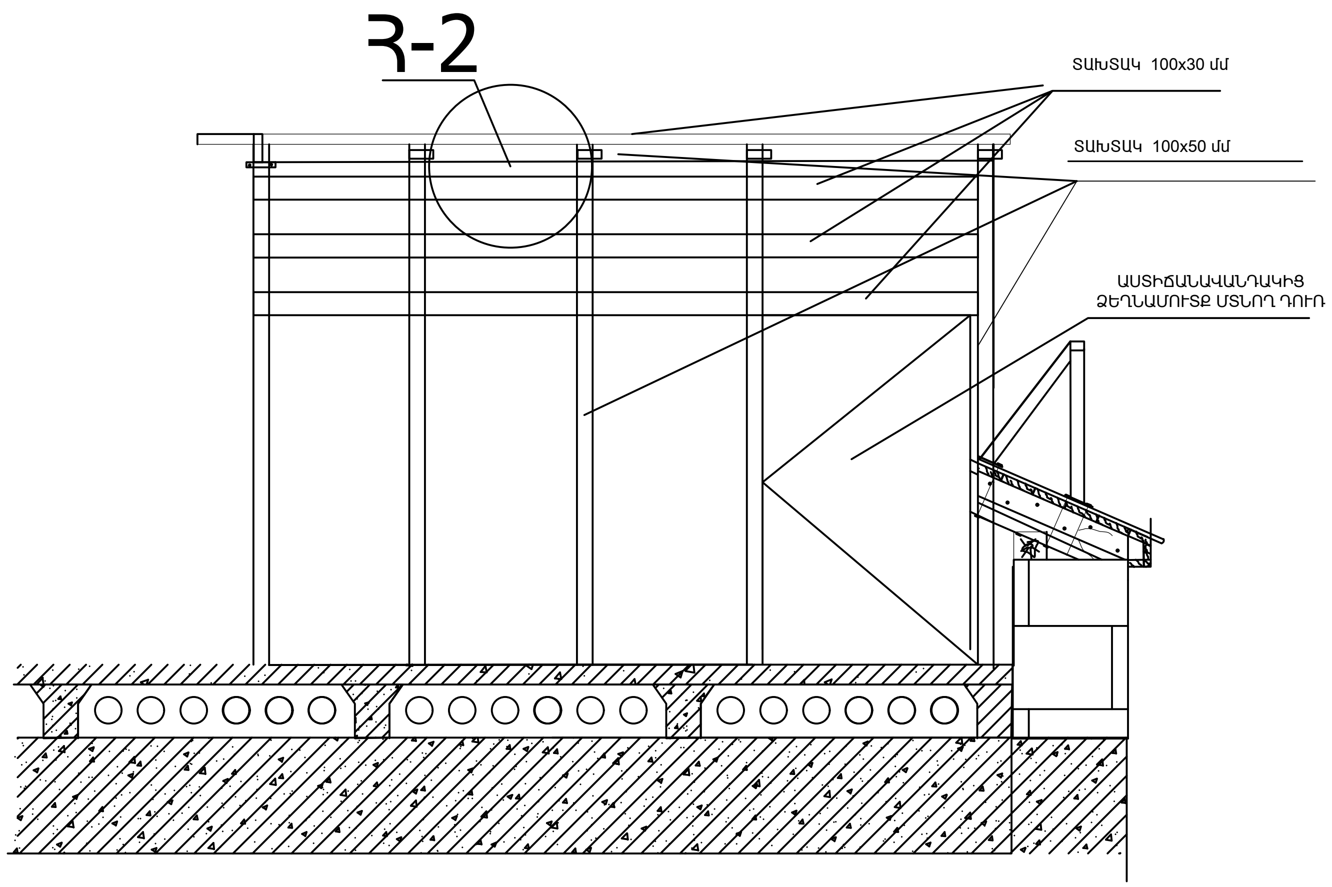

ՇԵՆՔԻՑ ԴԵՊԻ ՏԱՆԻՔԻ ՄՈՒՏՔ ԲԱԺԱՆԱՐԱՐ ԿՑԱԿԱՌՈՒՅՑԻ ՃԱԿԱՏԱՅԻՆ ԿՏՐՎԱՑՔ Բ-Բ

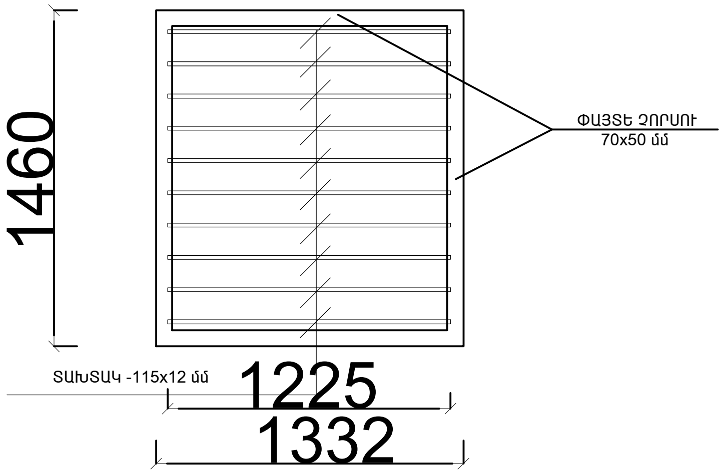

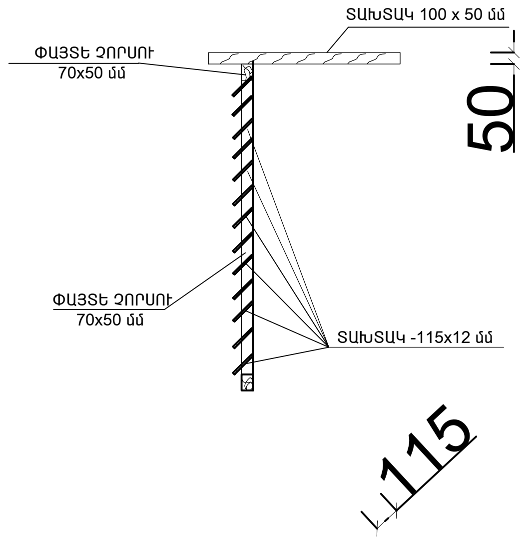

«ՄԻԿՊՐՈ» ՍՊԸ

Տնօրեն	
Ա. Միքայելյան	
ՆԳՃ	
Լ. Մինասյան	
Նախագծեց	
Տ Վարդանյան	

ՃԱՐՏԱՐԱՊԵՏԱՇԻՆԱՐԱՐԱԿԱՆ ՄԱՍ

Անվանումը

ՀՀ Լոռու մարզի Ալավերդի համայնքի Ալավերդի քաղաքի համայնքապետարանի վարչական շենքի տանիքի վերանորոգման աշխատանքների աշխատանքային նախագիծ

Թերթի անվանումը

ՏԱՆԻՔ ԲԱՐՁՐԱՑՈՂ ՄՏՈՑԻ ԿՏՐՎԱԾՔ

ՓՈՒԼ	ԹԵՐԹ	ԹԵՐԹԵՐ
ԱՆ	ՃՇ-11	26

ՁԵՂՆԱՊԱՏՈՒՀԱՆԻ ԿՏՐՎԱԾՔ ԵՎ ՄԱՍՆԱԳԻՐ

ՁԵՂՆԱԼՈՒՍԱՄՈՒՏԻ ՓԱՅՏԵ ՇԵՐՏԱՓԵՂԿ ՇՓ -1

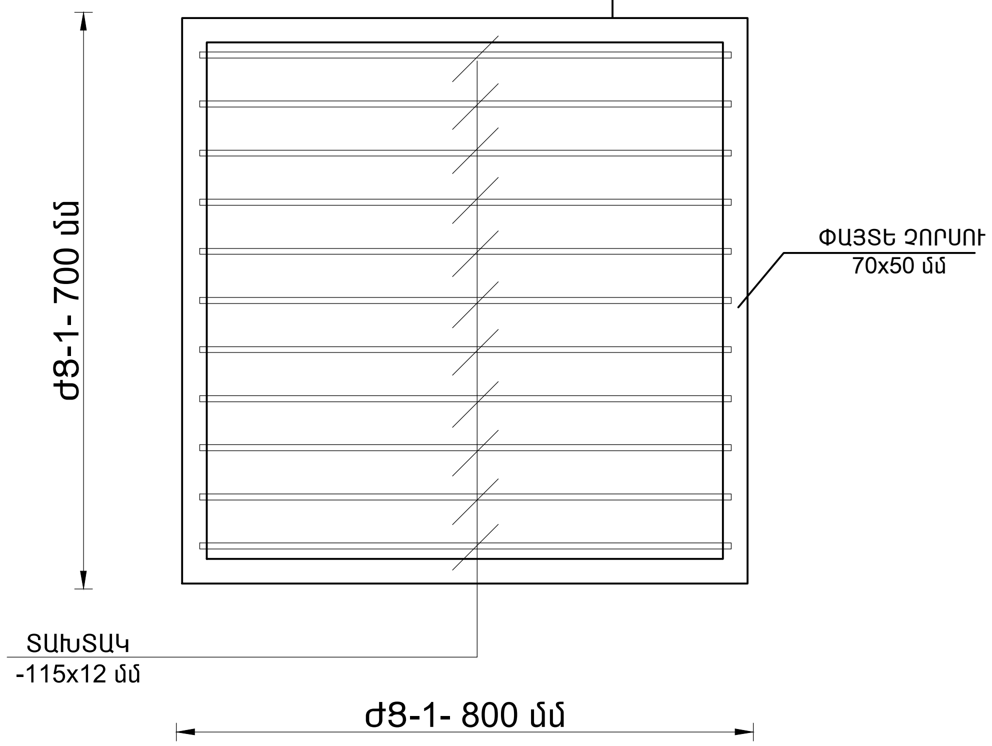

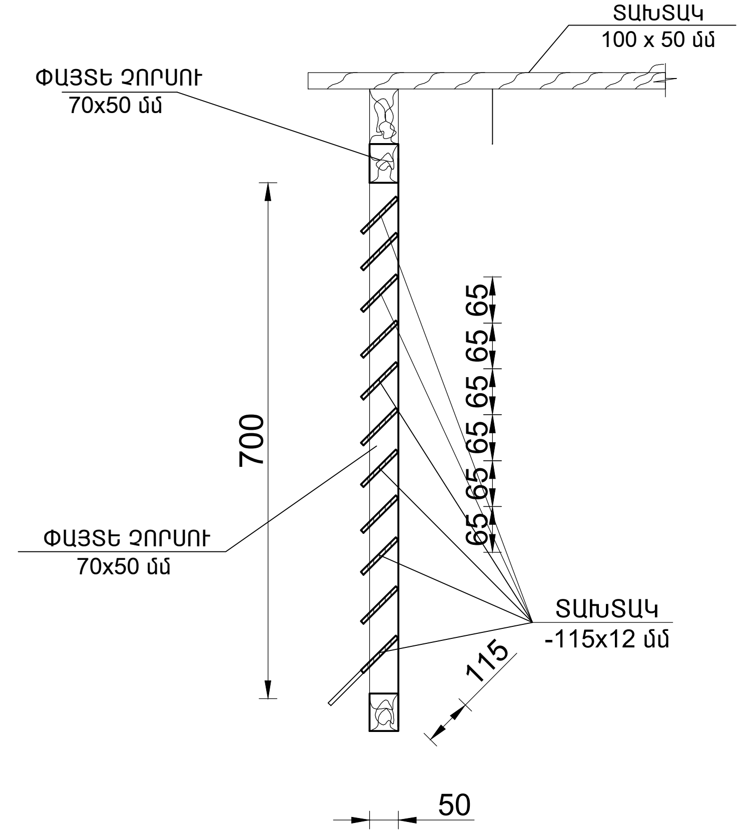

ՏԱՆԻՔԻ ՁԵՂՆԱԼՈՒՍԱՄՈՒՏԻ ՀԱՏՈՒՅԹ

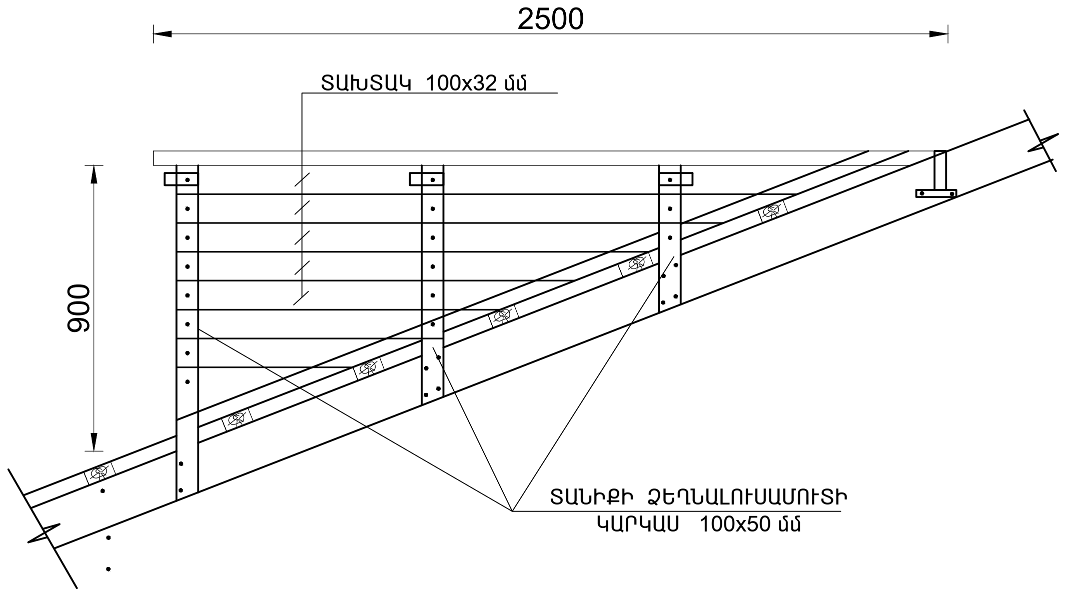

ՁԵՂՆԱԼՈՒՍԱՄՈՒՏԻ ՓԱՅՏԵ ՇԵՐՏԱՓԵՂԿ ՇՓ-1 ՆՅՈՒԹԵՐԻ ՄԱՍՆԱԳԻՐ

Հ /Հ	ԱՆՎԱՆՈՒՄԸ	ՄԵԿ ԷԼ-ՏԻ ԵՐԿԱՐՈՒԹՅՈՒՆԸ /մ/	ՔԱՆԱԿԸ /հատ/	ԸՆԴՀԱՆՈՒՐ ԵՐԿԱՐՈՒԹՅՈՒՆԸ /մ/	ԾԱՆՈԹՈՒԹՅՈՒՆ /4 ժՑ-ի ՀԱՄԱՐ/ /ԾԱՎԱԼԸ /$Մ^3$/
1.	ՉՈՐՍՈՒ 70x50մմ	0.80	2	1.6	0.025
2.	ՉՈՐՍՈՒ 70x50մմ	0.70	2	1.4	0.025
3.	ՏԱԽՏԱԿ -115x12 մմ	0.78	8	6.24	0.035
4.	ՓԱՅՏԵ ԷԼԵՄԵՆՏՆԵՐԻ ՅՈՒՂԱՆԵՐԿՈՒՄ -				6.50 $մ^2$
5.	ԾԽՆԻՆԵՐԻ ՏԵՂԱԴՐՈՒՄ -				8 հատ

ԾԱՆՈԹՈՒԹՅՈՒՆ

1. ՏԱՆԻՔԱԾԱԾԿԻ ՓԱՅՏԵ ԿՈՆՍՏՐՈՒԿՑԻԱՆԵՐԸ ՄՇԱԿԵԼ ՀԱԿԱՆԵԽԻՉ ԵՎ ՀԱԿԱՀՐԴԵՀԱՅԻՆ ԼՈՒԾՈՒՅԹՆԵՐՈՎ: ՓԱՅՏԱՆՅՈՒԹԻ ՀԻԴՐՈՄԵԿՈՒՍԱՑՈՒՄԸ ԻՐԱԿԱՆԱՑՆԵԼ ԸՍՏ ԳՈՍՏ 7415-86 :

«ՄԻԿՊՐՈ» ՍՊԸ

Տնօրեն	
Ա. Միքայելյան	
ՆԳՃ	
Լ. Մինասյան	
Նախագծեց	
Տ Վարդանյան	

ՃԱՐՏԱՐԱՊԵՏԱՇԻՆԱՐԱՐԱԿԱՆ ՄԱՍ

Անվանումը

ՀՀ Լոռու մարզի Ալավերդի համայնքի Ալավերդի քաղաքի համայնքապետարանի վարչական շենքի տանիքի վերանորոգման աշխատանքների աշխատանքային նախագիծ

Թերթի անվանումը

ՁԵՂՆԱՊԱՏՈՒՀԱՆԻ ԿՏՐՎԱԾՔ ԵՎ ՄԱՍՆԱԳԻՐ

ՓՈՒԼ	ԹԵՐԹ	ԹԵՐԹԵՐ
ԱՆ	ՃՇ-12	26

ՑԻՆԿԱՊԱՏ ՊՐՈՖԻԼԱՎՈՐ ԹԻԹԵՂԻ ԱՄՐԱՑՄԱՆ ՀԱՆԳՈՒՅՑ: ԿՏՐՎԱԾՔ Ա-Ա ՀԱՆԳՈՒՅՑ «Ա»:

ՑԻՆԿԱՊԱՏ ՊՐՈՖԻԼԱՎՈՐ ԹԻԹԵՂԻ ԱՄՐԱՑՄԱՆ ՀԱՆԳՈՒՅՑ

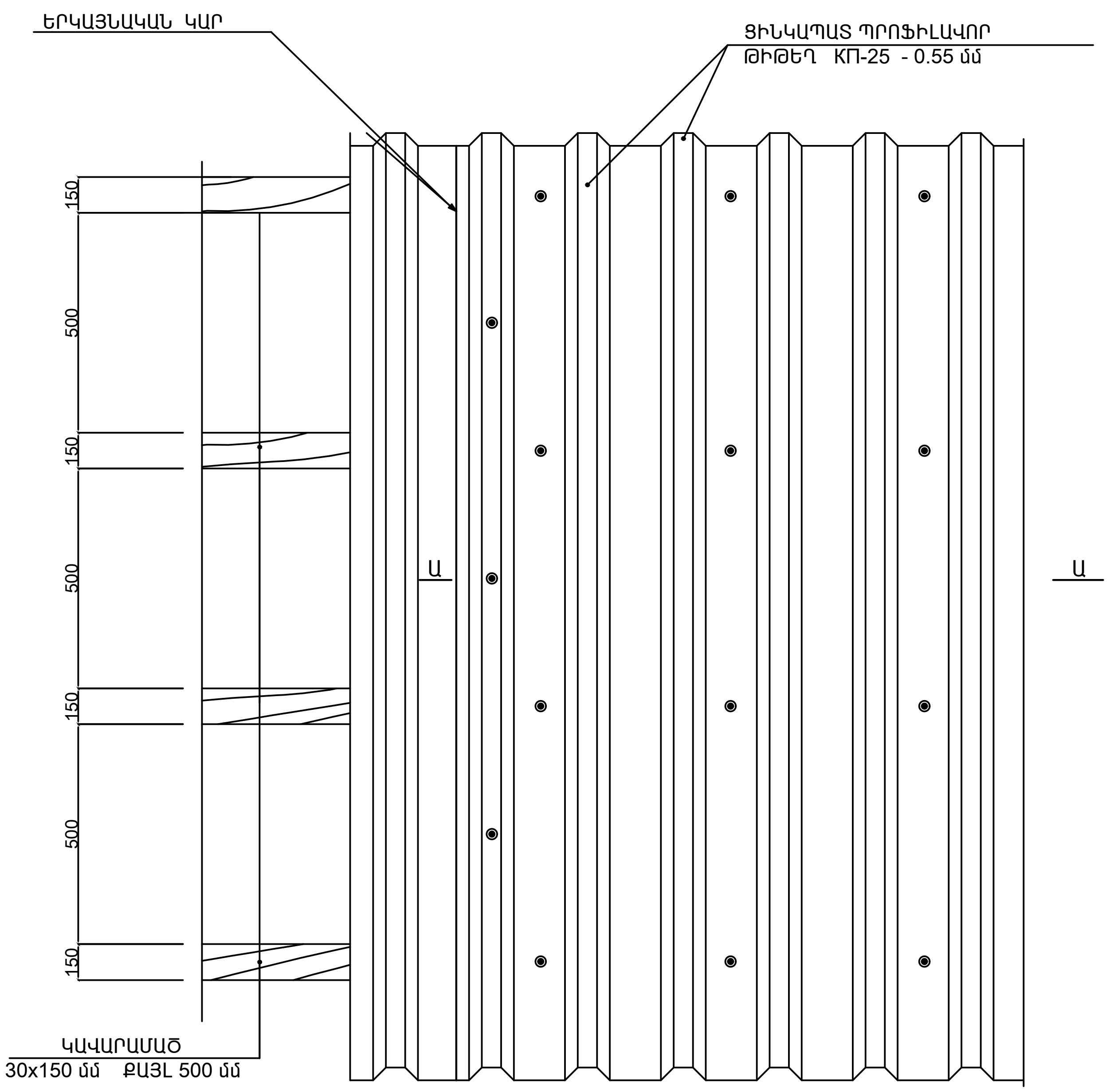

ԿՏՐՎԱԾՔ Ա-Ա

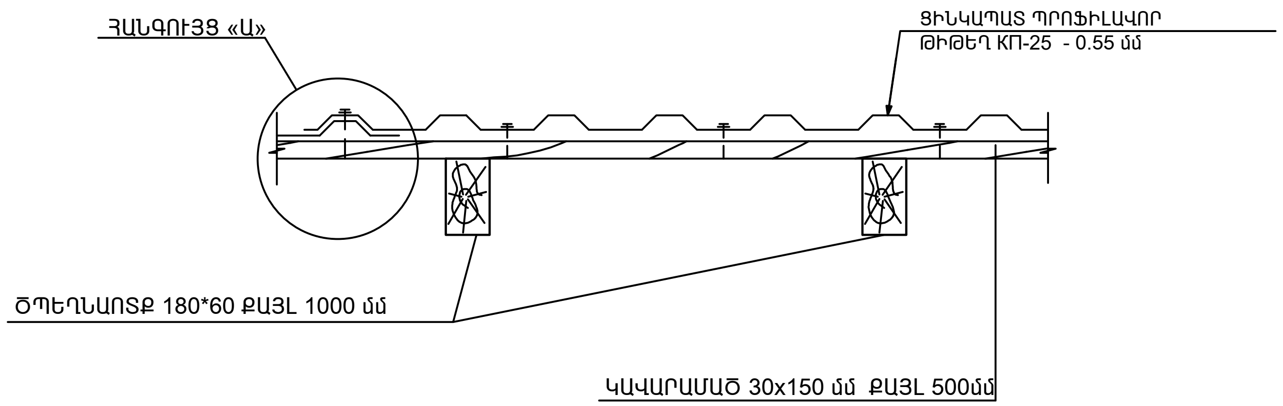

ՀԱՆԳՈՒՅՑ «Ա»

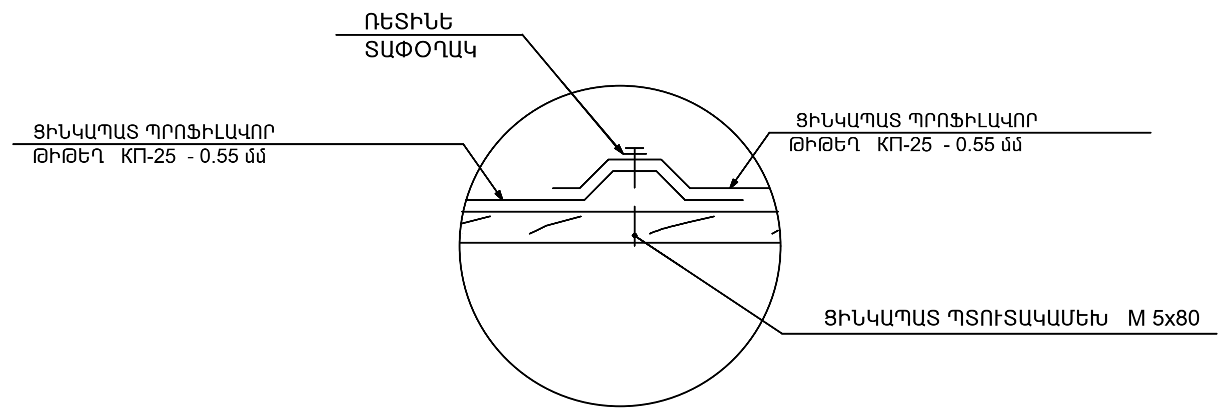

ԾԱՆՈԹՈՒԹՅՈՒՆ

1. ՏԱՆԻՔԻ ԱՄԲՈՂՋ ՓԱՅՏԱՆՅՈՒԹԸ ՀԱԿԱՍԵՊՏԻԿԱՑՆԵԼ ԵՎ ՄՇԱԿԵԼ ՀԱԿԱՀՐԴԵՀԱՅԻՆ ԼՈՒԾՈՒՅԹՈՎ;
2. ՏԱՆԻՔԻ ԾԱԾԿՈՒՅԹԸ ՑԻՆԿԱՊԱՏ ՊՐՈՖԻԼԱՎՈՐ ԹԻԹԵՂԻՑ ՆԱԽԱՏԵՍՎԱԾ Է ԱՄՐԱՑՆԵԼ ԻՔՆԱԿՏՐՈՂ ՊՏՈՒՏԱԿՆԵՐՈՎ ;
3. ՀԵՂՅՈՒՍԱՅԻՆ ՄԻԱՑՈՒՄՆԵՐՈՒՄ ՏԱՓՕՂԱԿՆԵՐԻ ԵՎ ՀԱԿԱՄԱՆԵԿՆԵՐԻ ՏԵՂԱԴՐՈՒՄԸ ՊԱՐՏԱԴԻՐ Է:

«ՄԻԿՊՐՈ» ՍՊԸ

Տնօրեն	
Ա. Միքայելյան	
ՆԳՃ	
Լ. Մինասյան	
Նախագծեց	
Տ Վարդանյան	

ՃԱՐՏԱՐԱՊԵՏԱՇԻՆԱՐԱՐԱԿԱՆ ՄԱՍ

Անվանումը

ՀՀ Լոռու մարզի Ալավերդի համայնքի Ալավերդի քաղաքի համայնքապետարանի վարչական շենքի տանիքի վերանորոգման աշխատանքների աշխատանքային նախագիծ

Թերթի անվանումը

ՑԻՆԿԱՊԱՏ ՊՐՈՖԻԼԱՎՈՐ ԹԻԹԵՂԻ ԱՄՐԱՑՄԱՆ ՀԱՆԳՈՒՅՑ: ԿՏՐՎԱԾՔ Ա-Ա ՀԱՆԳՈՒՅՑ «Ա»:

ՓՈՒԼ	ԹԵՐԹ	ԹԵՐԹԵՐ
ԱՆ	ՃՇ-13	26

ՀԱՏՎԱԾ ՏԱՆԻՔԻ ՀԱՏԱԿԱԳԾԻՑ:
ՁՆԱՐԳԵԼԻՉՆԵՐԻ ՏԵՂԱԴՐՄԱՆ ՀԱՆԳՈՒՅՑ:

ՀԱՏՎԱԾՔ ՏԱՆԻՔԻ ՀԱՏԱԿԱԳԾԻՑ

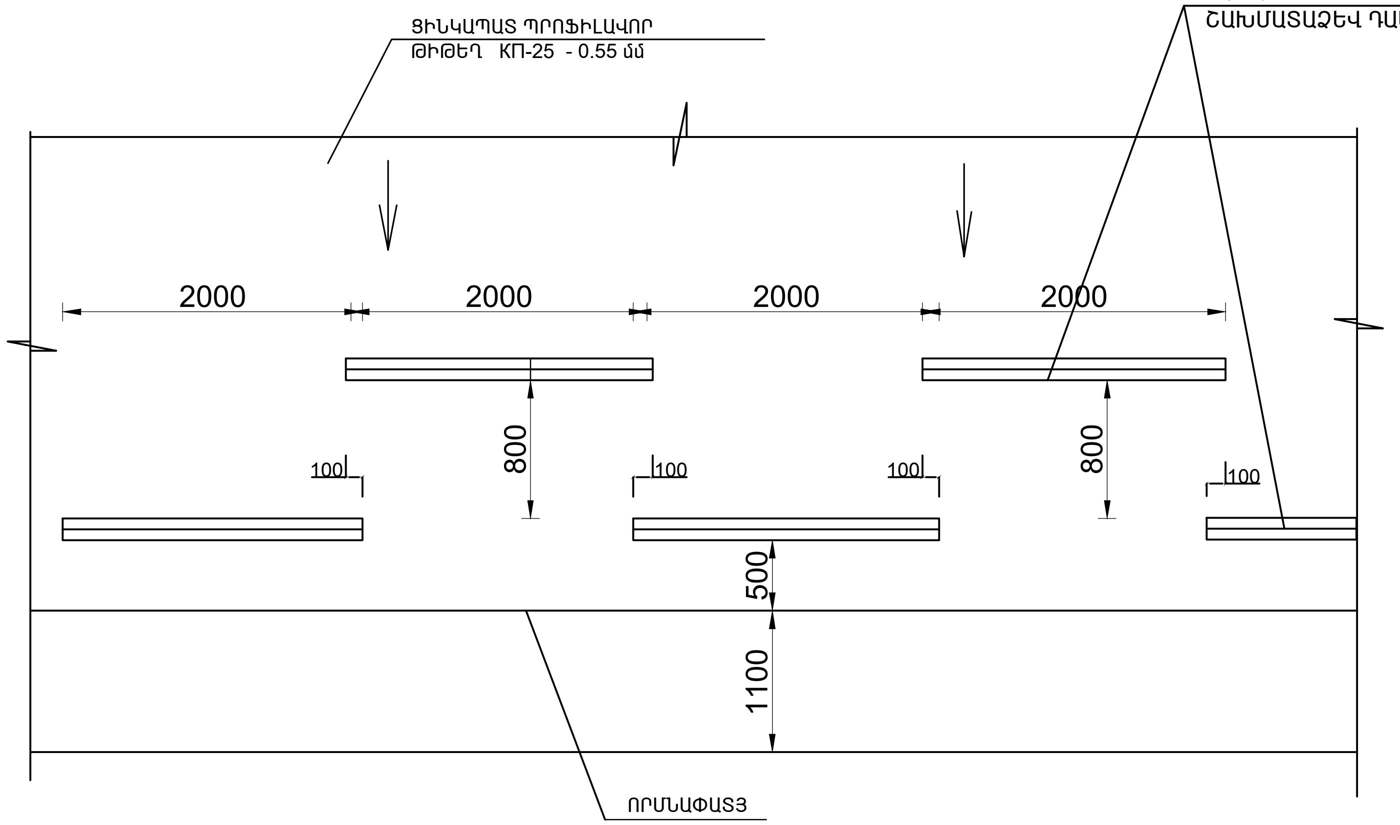

ՁՆԱՐԳԵԼԻՉՆԵՐ

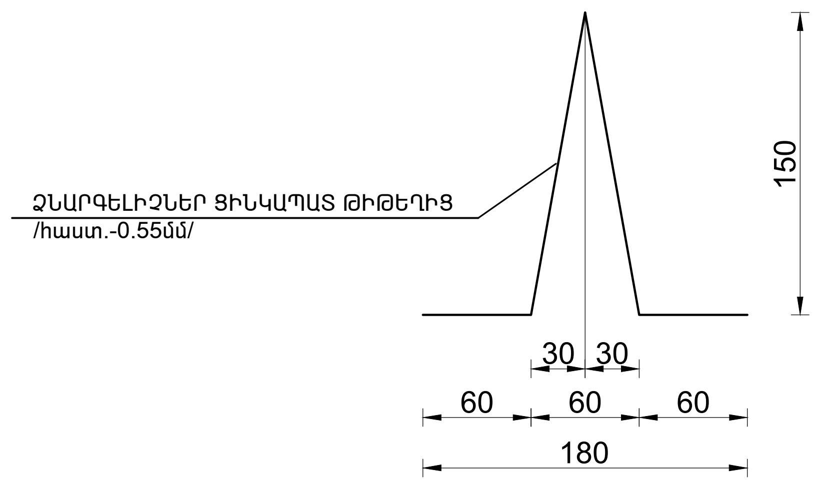

ՁՆԱՐԳԵԼԻՉՆԵՐԻ ՏԵՂԱԴՐՄԱՆ ՀԱՆԳՈՒՅՑ

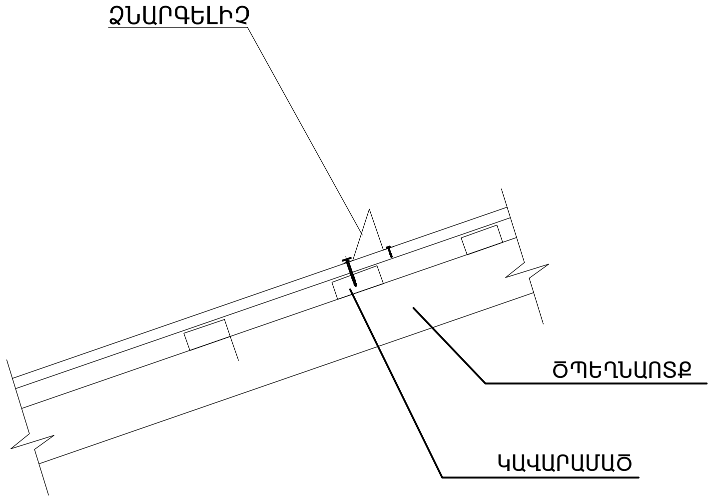

ԾԱՆՈԹՈՒԹՅՈՒՆ

1. ՏԱՆԻՔՈՒՄ ԿԱՌՈՒՑՎՈՂ ՁՆԱՐԳԵԼԻՉՆԵՐ / ՑԻՆԿԱՊԱՏ ԹԻԹԵՂԻՑ հաստ. 0.5 մմ / ԱՄՐԱՑՆԵԼ ՏԱՆԻՔԱԾԱԾԿՈՒՅԹԻՆ / ՑԻՆԿԱՊԱՏ ՊՐՈՖԻԼԱՎՈՐ ԹԻԹԵՂԻՑ / հաստ. 0.55 մմ / ԻՆՔՆԱՊԱՐՈՒՐԱԿՎՈՂ ՊՏՈՒՏԱԿՈՎ Փ 8 /ՄԻԱՅՆ ՓԱՅՏԵ ԿԱՎԱՐԱՄԱԾԻՆ/ :

«ՄԻԿՊՐՈ» ՍՊԸ	
Տնօրեն	
Ա. Միքայելյան	
ՆԳԾ	
Լ. Մինասյան	
Նախագծեց	
Տ Վարդանյան	
ՃԱՐՏԱՐԱՊԵՏԱՇԻՆԱՐԱՐԱԿԱՆ ՄԱՍ	
Անվանումը	
ՀՀ Լոռու մարզի Ալավերդի համայնքի Ալավերդի քաղաքի համայնքապետարանի վարչական շենքի տանիքի վերանորոգման աշխատանքների աշխատանքային նախագիծ	
Թերթի անվանումը	
ՀԱՏՎԱԾ ՏԱՆԻՔԻ ՀԱՏԱԿԱԳԾԻՑ: ՁՆԱՐԳԵԼԻՉՆԵՐԻ ՏԵՂԱԴՐՄԱՆ ՀԱՆԳՈՒՅՑ:	

ՓՈՒԼ	ԹԵՐԹ	ԹԵՐԹԵՐ
ԱՆ	ՃՇ-14	26

ՀԱՆԳՈՒՅՑՆԵՐ, ՕԴԱՏԱՐ ՈՒՂԻՆԵՐԻ ԱՄՐԱՆԱՎՈՐՄԱՆ ԵՎ ԱՄՐԱՆԱԿՑՄԱՆ ԴՐՎԱԳ:

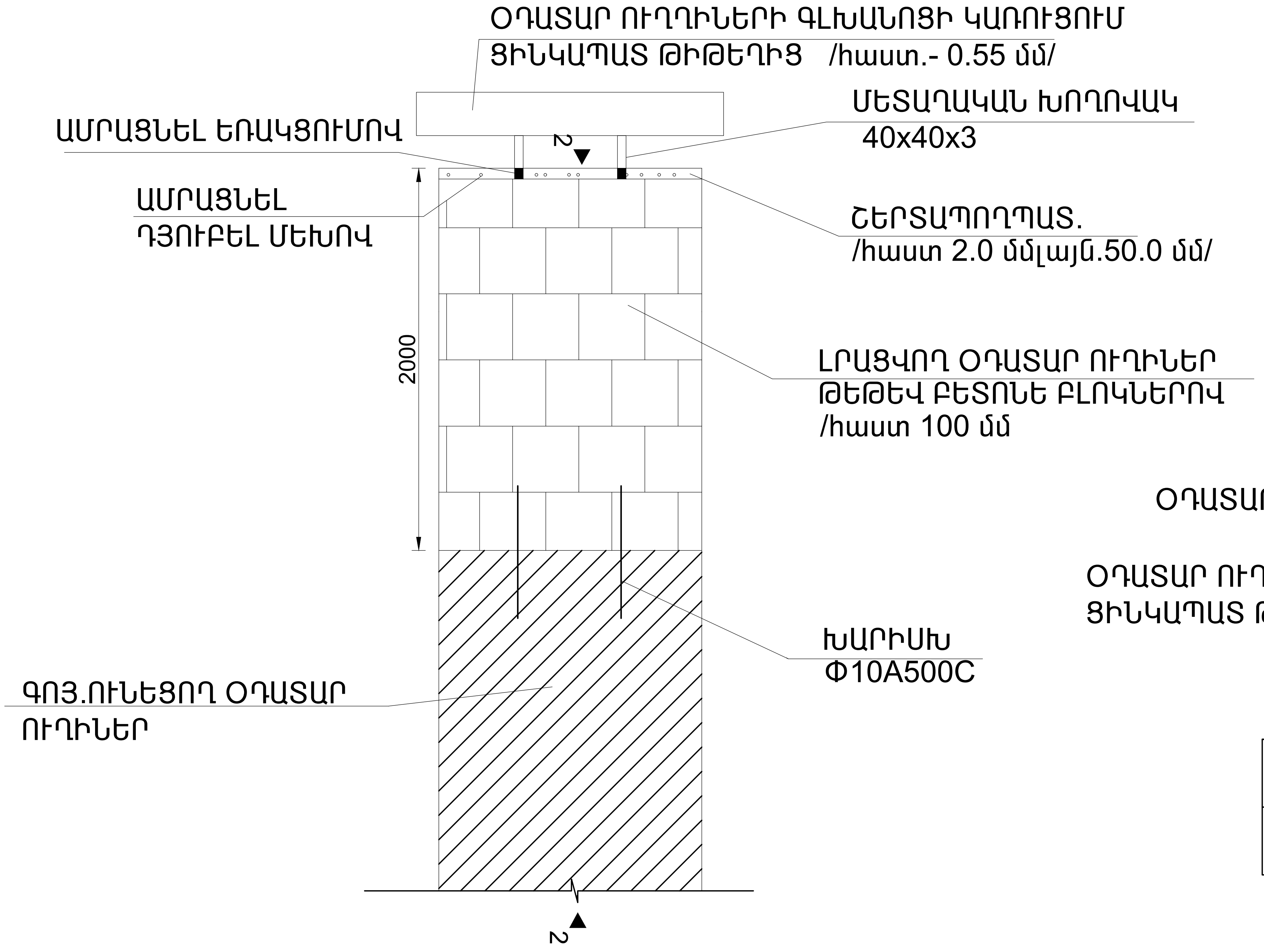

ԿՏՐՎԱԾՔ 1-1

ՕԴԱՏԱՐ ՈՒՂԻՆԵՐԻ ՀԱՏԱԿԱԳԻԾ

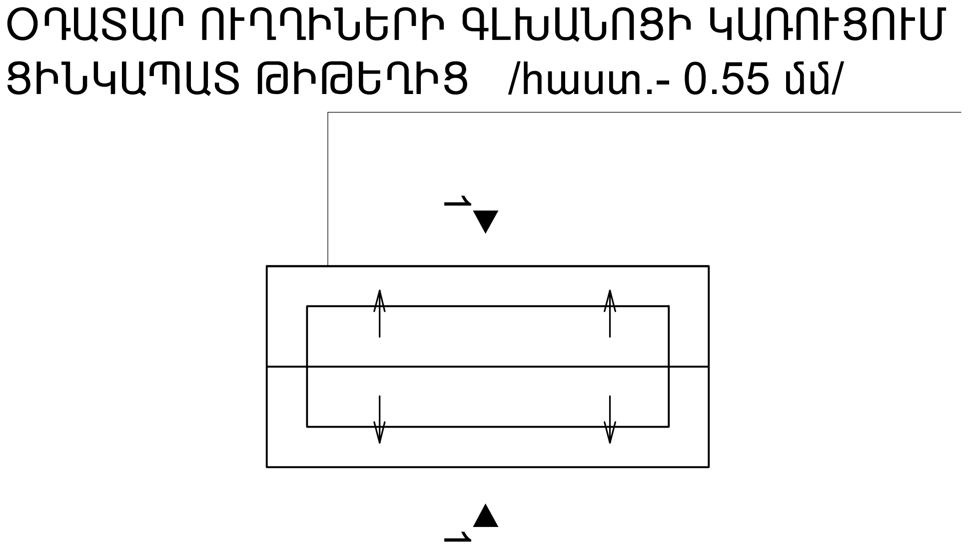

ԿՏՐՎԱԾՔ 2-2

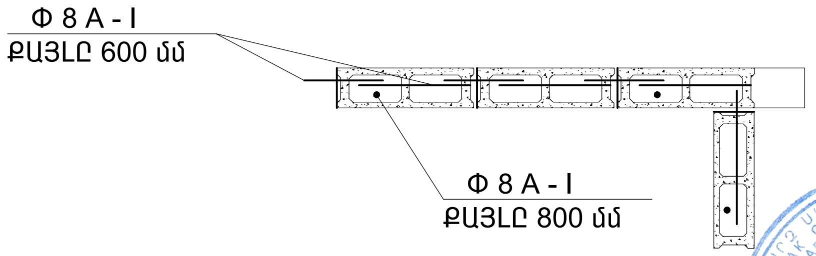

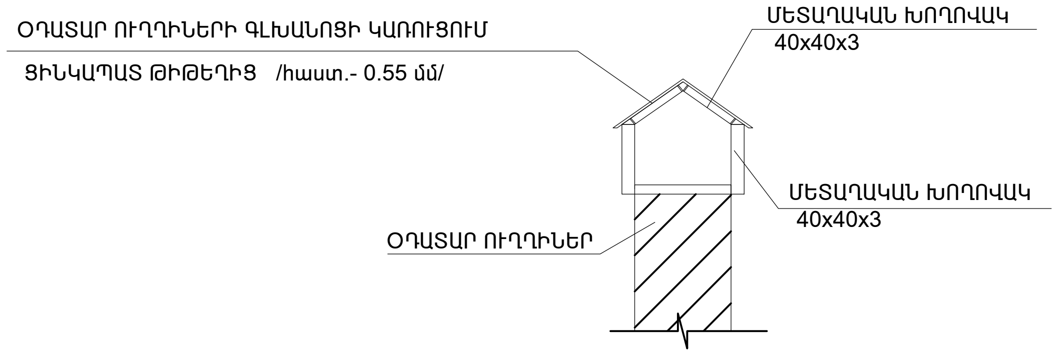

«ՄԻԿՊՐՈ» ՍՊԸ		
Տնօրեն		
Ա. Միքայելյան		
ՆԳՃ		
Լ. Մինասյան		
Նախագծեց		
Տ Վարդանյան		
ՃԱՐՏԱՐԱՊԵՏԱՇԻՆԱՐԱՐԱԿԱՆ ՄԱՍ		
Անվանումը		
ՀՀ Լոռու մարզի Ալավերդի համայնքի Ալավերդի քաղաքի համայնքապետարանի վարչական շենքի տանիքի վերանորոգման աշխատանքների աշխատանքային նախագիծ		
Թերթի անվանումը		
ՀԱՆԳՈՒՅՑՆԵՐ, ՕԴԱՏԱՐ ՈՒՂԻՆԵՐԻ ԿԱՌՈՒՑՈՒՄ ԱՄՐԱՆԱՎՈՐՄԱՆ ԵՎ ԱՄՐԱՆԱԿՑՄԱՆ ԴՐՎԱԳ:		
ՓՈՒԼ	ԹԵՐԹ	ԹԵՐԹԵՐ
ԱՆ	ՃՇ-15	26

ՏԱՆԻՔԻ ՊԱՇՏՊԱՆԻՉ ՃԱՂԱՇԱՐ

ՏԵՍՔ ԴԻՄԱՑԻՑ

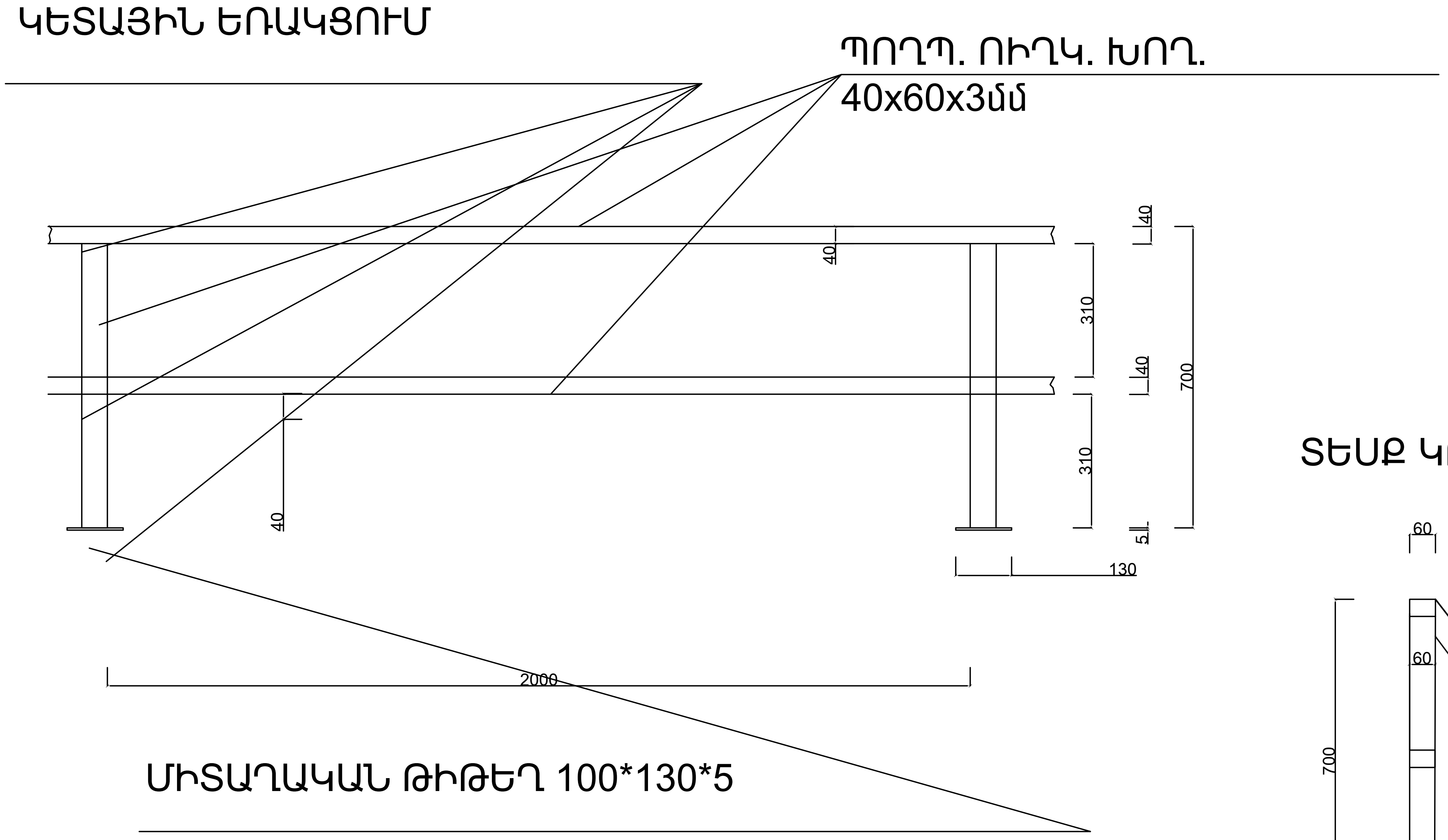

ՏԵՍՔ ԿՈՂՔԻՑ

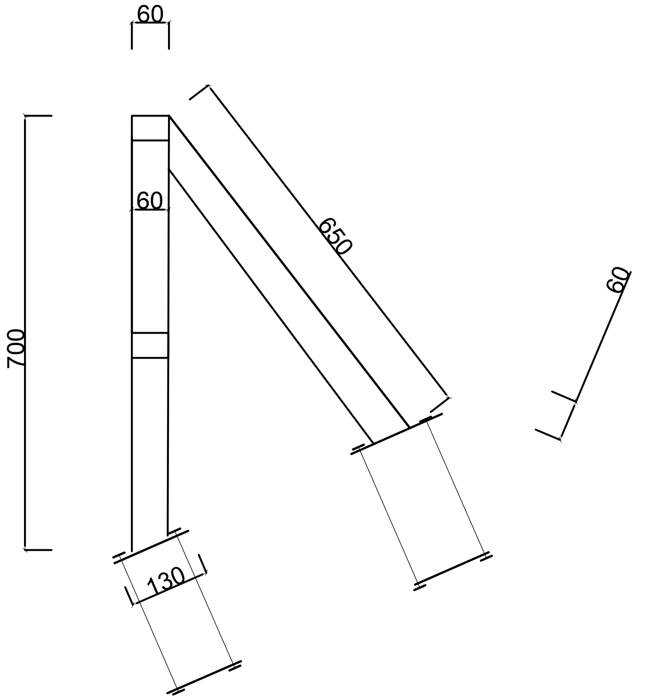

«ՄԻԿՊՐՈ»
«MIKPRO»
«МИКПРО»
05553818

«ՄԻԿՊՐՈ» ՍՊԸ
Տնօրեն
Ա. Միքայելյան
ՆԳճ
Լ. Մինասյան
Նախագծեց
Տ Վարդանյան
ՃԱՐՏԱՐԱՊԵՏԱՇԻՆԱՐԱՐԱԿԱՆ ՄԱՍ
Անվանումը
ՀՀ Լոռու մարզի Ալավերդի համայնքի Ալավերդի քաղաքի համայնքապետարանի վարչական շենքի տանիքի վերանորոգման աշխատանքների աշխատանքային նախագիծ
Թերթի անվանումը
ՏԱՆԻՔԻ ՊԱՇՏՊԱՆԻՉ ՃԱՂԱՇԱՐԻ

ՓՈՒԼ	ԹԵՐԹ	ԹԵՐԹԵՐ
ԱՆ	ՃՇ-16	26

ՏԱՆԻՔԻ ՋԵՐՄԱՄԵԿՈՒՍԱՑՄԱՆ ՄԱՍՆԱԳԻՐ

Տանիք				
ԱՆՎԱՆՈՒՄԸ	ՀԱՏԱԿԻ ՀԱՏՈՒՅԹ	ՇԵՐՏԵՐ ԱՆՎԱՆՈՒՄԸ ԵՎ ՀԱՍՏՈՒԹՅՈՒՆԸ	ՄԱԿԵՐԵՍ $Մ^2$	ԳՈՅՈՒԹՅՈՒՆ ՈՒՆԵՑՈՂ ՇԻՆԱՐԱՐԱԿԱՆ ԱՂԲԻ ՄԱՔՐՈՒՄ $մ^3$
Տանիք -(1)	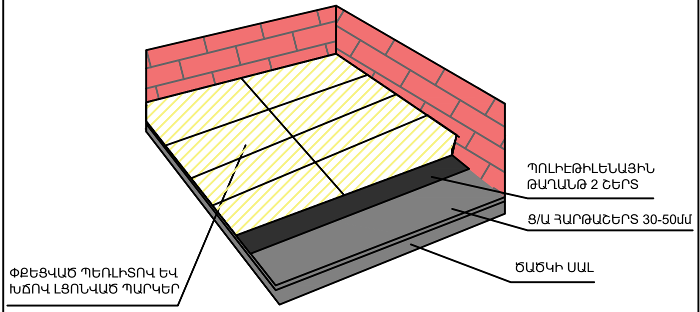	Փքեցված պեռլիտե ավազով և խճով լցոնված պարկերի՝ 250մմ Պոլիէթիլենային թաղանթ՝ 2 շերտ Հարթեցնող շերտ, ց/ա՝ 30-50մմ	468.80 $մ^2$	95.0 $մ^3$

1. Փքեցված պեռլիտե ավազը պետք է տանիքում տեղադրել պարկերով,
2. Պարկերի նյութերը պետք է պատրաստված լինեն պոլիէթիլենային թաղանթներից, որոնք դիմակայում են խոնավության ներթափանցմանը [ГОСТ 17811]:
3. Փքեցված պեռլիտե ավազով և խճով լցոնված պարկերի [GOST 10832-96] ջերմահաղորդականության գործակիցը պետք է լինի 0.065-0.072 Վտ/մ Կ միջակայքում, իսկ խտությունը՝ 35-45կգ/մ3
4. Փքեցված պեռլիտե ավազով և խճով լցոնված պարկերի հաստությունը պետք է լինի 25սմ:
5. Ջերմամեկուսացման մակերես քառ 464.80 $մ^2$

«ՄԻԿՊՐՈ» ՍՊԸ

Տնօրեն	
Ա. Միքայելյան	
ՆԳԾ	
Լ. Մինասյան	
Նախագծեց	
Տ Վարդանյան	

ՃԱՐՏԱՐԱՊԵՏԱՇԻՆԱՐԱՐԱԿԱՆ ՄԱՍ

Անվանումը

ՀՀ Լոռու մարզի Ալավերդի համայնքի Ալավերդի քաղաքի համայնքապետարանի վարչական շենքի տանիքի վերանորոգման աշխատանքների աշխատանքային նախագիծ

Թերթի անվանումը

ՏԱՆԻՔԻ ՋԵՐՄԱՄԵԿՈՒՍԱՑՄԱՆ ՄԱՍՆԱԳԻՐ

ՓՈՒԼ	ԹԵՐԹ	ԹԵՐԹԵՐ
ԱՆ	ՃՇ-17	26

ԾՊԵՂՆԻ ԿԱՌՈՒՑՄԱՆ ՆՅՈՒԹԵՐԻ ՄԱՍՆԱԳԻՐ ՄԱՍ-1

h/h	ՆՅՈՒԹԻ ԾԱԽՍԻ ՄԱՍՆԱԳԻՐ	Չ/Մ	
		հատ	$մ^2$
	ՏԱՆԻՔԻ ԿԱՌՈՒՑՈՒՄ		
1	ՏԱՆԻՔԻ ՆՈՐ ՀԻՄԱԿՄԱԽՔԻ ՏԵՂԱԴՐՈՒՄ ԿԱՆԳՆԱԿԻ ՏԱԿԴԻՐ 60*300*6000	24	144գծմ
2	ԿԱՆԳՆԱԿՆԵՐԻ ՏԵՂԱԴՐՈՒՄ 150*150*3000	38	114գծմ
3	ԿԱՆԳՆԱԿՆԵՐԻ ՏԵՂԱԴՐՈՒՄ 150*150*1500	60	90գծմ
4	ՄԱՈՒԵՐԼԵՆԴ ՏԵՂԱԴՐՈՒՄ 150*150*6000	16	96գծմ
5	ՄԱՐԴԱԿՆԵՐԻ ՏԵՂԱԴՐՈՒՄ 150*150*6000	24	144գծմ
6	ԹԵՔԱՆՆԵՐԻ ՏԵՂԱԴՐՈՒՄ 60*180*3000	30	90գծմ
7	ԳՈՏԻՆԵՐԻՆԵՐԻ ՏԵՂԱԴՐՈՒՄ 60*180*3000	30	90գծմ
8	ԾՊԵՂՆԱՎՈՏՔԻ ՏԵՂԱԴՐՈՒՄ 60*180*6000	87	522գծմ
9	ԾՊԵՂՆԱՎՈՏՔԻ ԿՑՈՐԴԻ ՏԵՂԱԴՐՈՒՄ 60*180*2000	65	130գծմ
10	ԾՊԵՂՆԱՎՈՏՔԻ ԿՑՈՐԴԻ ԱՄՐԱՑՆՈՂ ՏԱԽՏԱԿ 50*180*1200	130	156գծմ
11	ՁԻՈՒԿԻ ՏԱԽՏԱԿ 50*150*1000	105	105գծմ
12	ՃԱՏԿՈՆ 30*150*6000	18	108գծմ
13	ՃԱՏԿՈՆ 30*100*6000	18	108գծմ
14	ԿԱՎԱՐԱՄԱԾԻ ՏԵՂԱԴՐՈՒՄ 30*150*6000 մմ	150	900գծմ
15	ՊԻՊԻ ՏԱԽՏԱԿԻ ՏԵՂԱԴՐՈՒՄ 30*150*6000 մմ	44	264գծմ
16	ՋՐՀՈՐԴԱՆԻ ՏԱԽՏԱԿԻ ՏԵՂԱԴՐՈՒՄ 30*150*6000 մմ	112	672գծմ
17	ՏԱՆԻՔԻ ՆՈՐ ՀԻՄԱԿՄԱԽՔԻ ՏԵՂԱԴՐՈՒՄ ԿԱՆԳՆԱԿԻ ՏԱԿԴԻՐ 60*200*3500	6	21գծմ
18	ՄԱՈՒԵՐԼԵՆԴ ՏԵՂԱԴՐՈՒՄ 150*150*3500	3	10,5գծմ
19	ՄԱՐԴԱԿՆԵՐԻ ՏԵՂԱԴՐՈՒՄ 150*150*3500	3	10,5գծմ
20	ԾՊԵՂՆԱՎՈՏՔԻ ՏԵՂԱԴՐՈՒՄ 60*180*3700	8	30գծմ
21	ԿԱՎԱՐԱՄԱԾԻ ՏԵՂԱԴՐՈՒՄ 30*150*6000 մմ	6	36գծմ
22	ԿԱՎԱՐԱՄԱԾԻ ՏԵՂԱԴՐՈՒՄ 30*150*1000 մմ	6	6գծմ
23	ՋՐՀՈՐԴԱՆԻ ՏԱԽՏԱԿԻ ՏԵՂԱԴՐՈՒՄ 30*150*6000 մմ	7	42գծմ
24	ՋՐՀՈՐԴԱՆԻ ՏԱԽՏԱԿԻ ՏԵՂԱԴՐՈՒՄ 30*150*1000 մմ		7գծմ
25	ՏԱՆԻՔԻ ԾԱԾԿՈՒՅԹԻ ՑԻՆԿԱՊԱՏ ՊՐՈՖԻԼԱՎՈՐ ԹԻԹԵՂ КП-25/ հաստ. - 0.55 մմ/		$600մ^2$
26	ՊԻՊԵՐԻ ԿԱՌՈՒՑՈՒՄ ՑԻՆԿԱՊԱՏ ԹԻԹԵՂԻՑ /հաստ. 0 .5 մմ/ ԼԱՅՆ = 400 մմ		66գծմ
27	ՋՐՀՈՐԴԱՆԻ ԾԱԾԿՈՒՅԹ ՑԻՆԿԱՊԱՏ ԹԻԹԵՂԻՑ /հաստ. 0 .5 մմ/ ԼԱՅՆ = 1000 մմ		110գծմ
28	ՃԱՏԿՈՆԻ ԾԱԾԿՈՒՅԹ ՑԻՆԿԱՊԱՏ ԹԻԹԵՂԻՑ /հաստ. 0 .5 մմ/ ԼԱՅՆ = 300 մմ		108գծմ
29	ՋՐՀՈՐԴԱՆԻ ՀԵՆԱԿՆԵՐԻ ՏԵՂԱԴՐՈՒՄ ՌՈՄԲԻԿՆԵՐԻՑ ՏԱՆԻՔԻ ՑԻՆԿԱՊԱՏ ԹԻԹԵՂԻՑ / հաստ.- 0.5 մմ/	110	
30	ՁՆԱՐԳԵԼԻՉՆԵՐԻ ԿԱՌՈՒՑՈՒՄ ՑԻՆԿԱՊԱՏ ԹԻԹԵՂԻՑ /հաստ.- 0.5 մմ /	49	98գծմ
31	ՋՐԱՏԱՐ ԽՈՂՈՎԱԿՆԵՐԻ ՏԵՂԱԴՐՈՒՄ ՑԻՆԿԱՊԱՏ ԹԻԹԵՂԻՑ Φ150 մմ /հաստ.- 0.55 մմ/,		133գծմ
32	ՁԱԳԱՐՆԵՐԻ ՏԵՂԱԴՐՈՒՄ ՑԻՆԿԱՊԱՏ ԹԻԹԵՂԻՑ) /հաստ.- 0.55 մմ/	12	
33	ԾՈՒՆԿԵՐԻ ՏԵՂԱԴՐՈՒՄ ՑԻՆԿԱՊԱՏ ԹԻԹԵՂԻՑ /հաստ.- 0.55 մմ	12	
34	ՋՐԱՏԱՐ ԽՈՂՈՎԱԿՆԵՐԻ ՊԼԱՍՄԱՍԵ ԱՄՐԱՑՆՈՂ ԷԼԵՄԵՆՏՆԵՐԻ ՏԵՂԱԴՐՈՒՄ /ԳՈՐԾԱՐԱՆԱՅԻՆ ԱՐՏԱԴՐՈՒԹՅԱՆ ԽԱՄՈՒՏՆԵՐ	120	

«ՄԻԿՊՐՈ» ՍՊԸ

Տնօրեն	
Ա. Միքայելյան	
ՆԳՃ	
Լ. Մինասյան	
Նախագծեց	
Տ Վարդանյան	

ՃԱՐՏԱՐԱՊԵՏԱՇԻՆԱՐԱՐԱԿԱՆ ՄԱՍ

Անվանումը

ՀՀ Լոռու մարզի Ալավերդի համայնքի Ալավերդի քաղաքի համայնքապետարանի վարչական շենքի տանիքի վերանորոգման աշխատանքների աշխատանքային նախագիծ

Թերթի անվանումը

ԾՊԵՂՆԻ ԿԱՌՈՒՑՄԱՆ ՆՅՈՒԹԵՐԻ ՄԱՍՆԱԳԻՐ ՄԱՍ-1

ՓՈՒԼ	ԹԵՐԹ	ԹԵՐԹԵՐ
ԱՆ	ՃՇ-18	26

ԾՊԵՂՆԻ ԿԱՌՈՒՑՄԱՆ ՆՅՈՒԹԵՐԻ ՄԱՍՆԱԳԻՐ ՄԱՍ-2 ԵՎ ՔԱՆԴՄԱՆ ԱՇԽԱՏԱՆՔՆԵՐԻ ՄԱՍՆԱԳԻՐ

h/h	ՆՅՈՒԹԻ ԾԱԽՍԻ ՄԱՍՆԱԳԻՐ		Չ/մ
		հատ	մ²/գծմ
	ՏԱՆԻՔ ԲԱՐՁՐԱՑՈՂ ՄՏՈՑ		
1	ՏԱԽՏԱԿ 50*100		60գծմ
2	ՏԱԽՏԱԿ 50*70		6գծմ
3	ՏԱԽՏԱԿ 100*20		36գծմ
4	ՏԱԽՏԱԿ 115*12		16գծմ
5	ՁԵՂՆԱՄՈՒՏՔԻ ՏԱՆԻՔԻ ԵՐԵՍՊԱՏՈՒՄ ՑԻՆԿԱՊԱՏ ԹԻԹԵՂԻՑ /հաստ.- 0.55 մմ/		5մ²
6	ՏԱՆԻՔԻ ԵՎ ՏԱՆԻՔ ԲԱՐՁՐԱՑՈՂ ԱՍՏԻՃԱՆԱՎԱՆԴԱԿԻ (ՀԱՆԳՈՒՅՑ-2) ԱՐՏԱՔԻՆ ՊԱՏԻ ՀՊՄԱՆ ՏԵՂՈՒՄ ԳՈԳՆՈՑԻ ԿԱՌՈՒՑՈՒՄ ՑԻՆԿԱՊԱՏ ԹԻԹԵՂԻՑ / հաստ. - 0 .55 մմ / ԼԱՅՆ 400 մմ		2.5գծմ
7	ՁԵՂՆԱՄՈՒՏՔԻ (ՀԱՆԳՈՒՅՑ-1) ՊԱՏԻ ԵՐԵՍԱՊԱՏՈՒՄ ՑԻՆԿԱՊԱՏ ԹԻԹԵՂԻ ԳՈԳՆՈՑԻ ՀԵՏ ՄԻԱՍԻՆ /հաստ. 0.55 մմ/ ԼԱՅՆ 1600 մմ		
	ՁԵՂՆԱՊԱՏՈՒՀԱՆ		
1	ՁԵՂՆԱԼՈՒՍԱՄՈՒՏՆԵՐԻ ՊԱՏԵՐԻ ԵՐԵՍԱՊԱՏՈՒՄ ՑԻՆԿԱՊԱՏ ԹԻԹԵՂԻ ԳՈԳՆՈՑԻ ՀԵՏ ՄԻԱՍԻՆ /հաստ. 0.5 մմ/		-14.0 մ²
	ՕԴԱՏԱՐ		
1	ՏԱՆԻՔԻ ՕԴԱՏԱՐՆԵՐԻ ՎԵՐԱՆՈՐՈԳՄԱՆ ՀԱՄԱՐ ԲԵՏՈՆ B -15		
3	ՏԱՆԻՔԻ ՕԴԱՏԱՐ ՈՒՂԻՆԵՐԸ ԲԱՐՁՐԱՑՆԵԼ ԹԵԹԵՎ ԲԵՏՈՆԵ ԲԼՈԿՆԵՐՈՎ /հաստ. - 100 մմ/		123մ²
4	ԽԱՐԻՍԽ Φ 8 A240 l l = 193.0 մ 1h.=6մ=2.4կգ		193գծմ
0	ԱՄՐԱՆ Φ 8 A240 l = 189 մ 1h.=6մ=2.4կգ		189գծմ
0	ՏԱՆԻՔԻ ՕԴԱՏԱՐ ՈՒՂԻՆԵՐԻ ՍՎԱՂՈՒՄ /հաստ 30մմ/		123մ²
5	ԱՄՐԱՆԱՅԻՆ ՑԱՆՑ Bp 3 150*150		123մ²
6	ՇԵՐՏԱՊՈՂՊԱՏ / հաստ 2.0 մմ. լայն.50.0 մմ/		45գծմ
7	ՕԴԱՏԱՐ ՈՒՂՂԻՆԵՐԻ ԳԼԽԱՆՈՑԻ ՄԵՏԱՂԱԿԱՆ ԿԱՐԿԱՍԻ ԿԱՌՈՒՑՈՒՄ 40x40x3		21գծմ
8	ՕԴԱՏԱՐ ՈՒՂՂԻՆԵՐԻ ԳԼԽԱՆՈՑԻ ԿԱՌՈՒՑՈՒՄ ՑԻՆԿԱՊԱՏ ԹԻԹԵՂԻՑ /հաստ.- 0.55 մմ/ ԼԱՅՆ = 600 մմ		17գծմ
9	ՏԱՆԻՔԻ ԵՎ ՕԴԱՏԱՐ ՈՒՂՂԻՆԵՐԻ ՀՊՄԱՆ ՏԵՂՈՒՄ ԳՈԳՆՈՑԻ ԿԱՌՈՒՑՈՒՄ ՑԻՆԿԱՊԱՏ ԹԻԹԵՂԻՑ / հաստ. - 0 .55 մմ / ԼԱՅՆ 400 մմ		45գծմ
	ՆՈՐ ՊՈՂՊԱՏԵ ՊԱՇՏՊԱՆԻՉ ՃԱՂԱՇԱՐԻ ՄՈՆՏԱԺՈՒՄ ՏԵՂԱԴՐՈՒՄ		
1	ՊՈՂՊ. ՈՒՂԿ. ԽՈՂ. 40x60x3մմ		264գծմ
2	ՄԻՏԱՂԱԿԱՆ ԹԻԹԵՂ 100*130*5	52	
3	ՊՈՂՊԱՏԵ ՊԱՇՏՊԱՆԻՉ ՃԱՂԱՇԱՐԻ ՅՈՒՂԱՆԵՐԿՈՒՄ		
4			
5	ՄԵՏԱՂԱԿԱՆ ԷԼԵՄԵՆՏՆԵՐԻ ՅՈՒՂԱՆԵՐԿՈՒՄ /երկու անգամ/		
	ՆՈՐ ՏԵՂԱԴՐՎՈՂ ԱՐՏԱՔԻՆ ՍՏԱՑԻՈՆԱՐ ՀՐԴԵՀԱՇԻՋՄԱՆ ՍԱՆԴՈՒՂՔ	1	16,046
	ՔԱՆԴՄԱՆ ԱՇԽԱՏԱՆՔՆԵՐ		
1	ԿԱՆԳՆԱԿՆԵՐԻ ՔԱՆԴՈՒՄ		200գծմ
2	ՄԱՐԴԱԿՆԵՐ ՔԱՆԴՈՒՄ		30գծմ
3	ԾՊԵՂՆԱՎՈՏՔԻ ՔԱՆԴՈՒՄ		530գծմ
4	ԿԱՎԱՐԱՄԱԾԻ ՔԱՆԴՈՒՄ		900գծմ
5	ԱԼԻՔԱՎՈՐ Ա/Ց ԹԻԹԵՂԻ ՔԱՆԴՈՒՄ		600մ²
6	ՁԵՂՆԱԼՈՒՍԱՄՈՒՏՆԵՐԻ ՔԱՆԴՈՒՄ	2	
7	ՋՐՀՈՐԴԱՆԻ ՔԱՆԴՈՒՄ		100գծմ
8	ԳՈՒՅՈՒԹՅՈՒՆ ՈՒՆԵՑԱԾ ԵՎ ԱՌԱՋԱՑԱԾ ՇԻՆԱՐԱՐԱԿԱՆ ԱՂԲԻ ՁԵՌՔՈՎ ԲԱՐՁՈՒՄ ԻՆՔՆԱԹԱՓ ՄԵՔԵՆԱՅԻ ՎՐԱ		մ³

«ՄԻԿՊՐՈ» ՍՊԸ

Տնօրեն

Ա. Միքայելյան

ՆԳԾ

Լ. Մինասյան

Նախագծեց

Տ Վարդանյան

ՃԱՐՏԱՐԱՊԵՏԱՇԻՆԱՐԱՐԱԿԱՆ ՄԱՍ

Անվանումը

ՀՀ Լոռու մարզի Ալավերդի համայնքի Ալավերդի քաղաքի համայնքապետարանի վարչական շենքի տանիքի վերանորոգման աշխատանքների աշխատանքային նախագիծ

Թերթի անվանումը

ԾՊԵՂՆԻ ԿԱՌՈՒՑՄԱՆ ՆՅՈՒԹԵՐԻ ՄԱՍՆԱԳԻՐ ՄԱՍ-2 ԵՎ ՔԱՆԴՄԱՆ ԱՇԽԱՏԱՆՔՆԵՐԻ ՄԱՍՆԱԳԻՐ

ՓՈՒԼ	ԹԵՐԹ	ԹԵՐԹԵՐ
ԱՆ	ՃՇ-19	26

ԿՏՐՎԱԾՔ 1-1

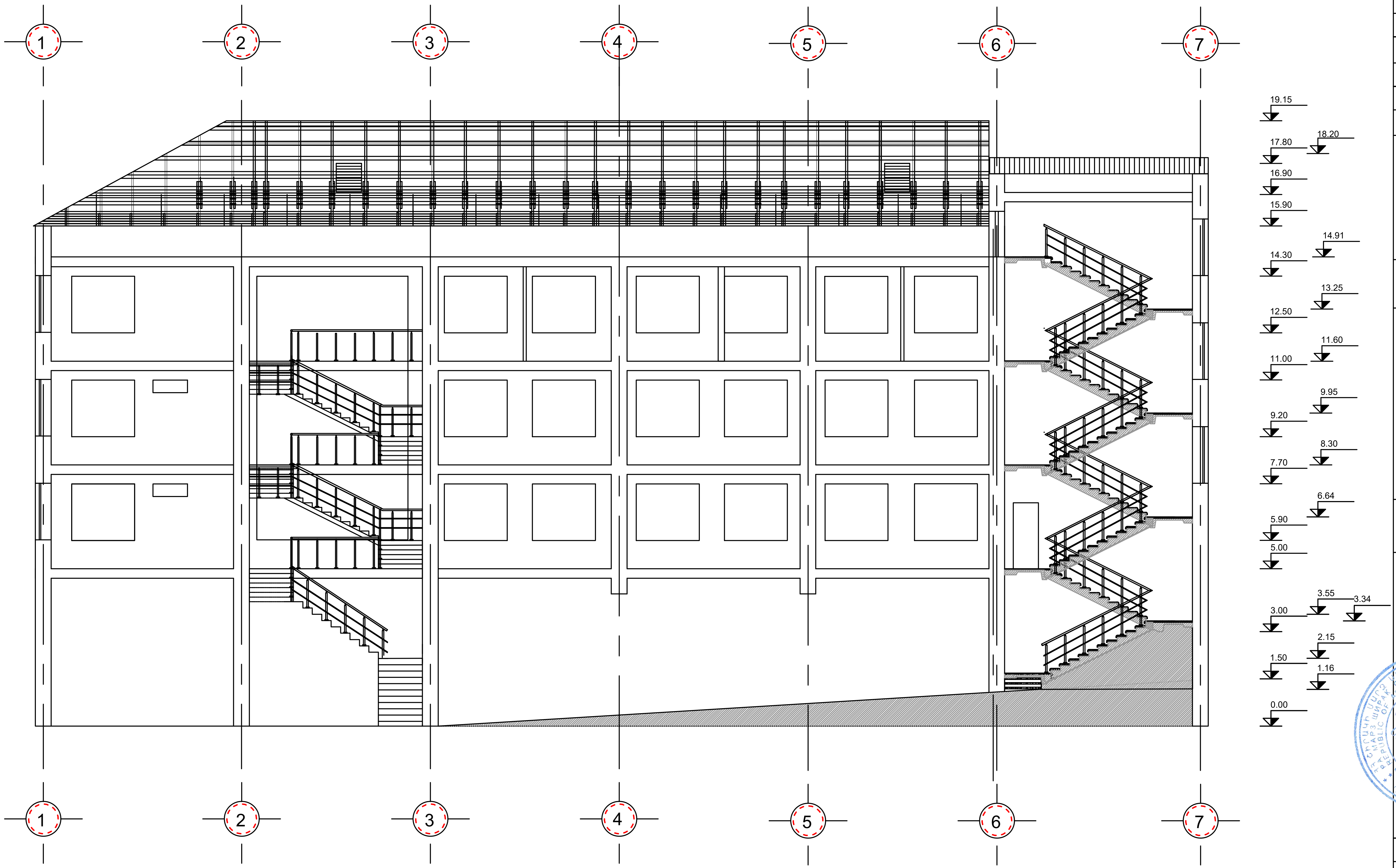

«ՄԻԿՊՐՈ» ՍՊԸ

Տնօրեն	
Ա. Միքայելյան	
ՆԳՃ	
Լ. Մինասյան	
Նախագծեց	
Տ Վարդանյան	

ՃԱՐՏԱՐԱՊԵՏԱՇԻՆԱՐԱՐԱԿԱՆ ՄԱՍ

Անվանումը

ՀՀ Լոռու մարզի Ալավերդի համայնքի Ալավերդի քաղաքի համայնքապետարանի վարչական շենքի տանիքի վերանորոգման աշխատանքների աշխատանքային նախագիծ

Թերթի անվանումը

ԿՏՐՎԱԾՔ1-1

ՓՈՒԼ	ԹԵՐԹ	ԹԵՐԹԵՐ
ԱՆ	ՃՇ-20	26

ԿՏՐՎԱԾՔ 2-2

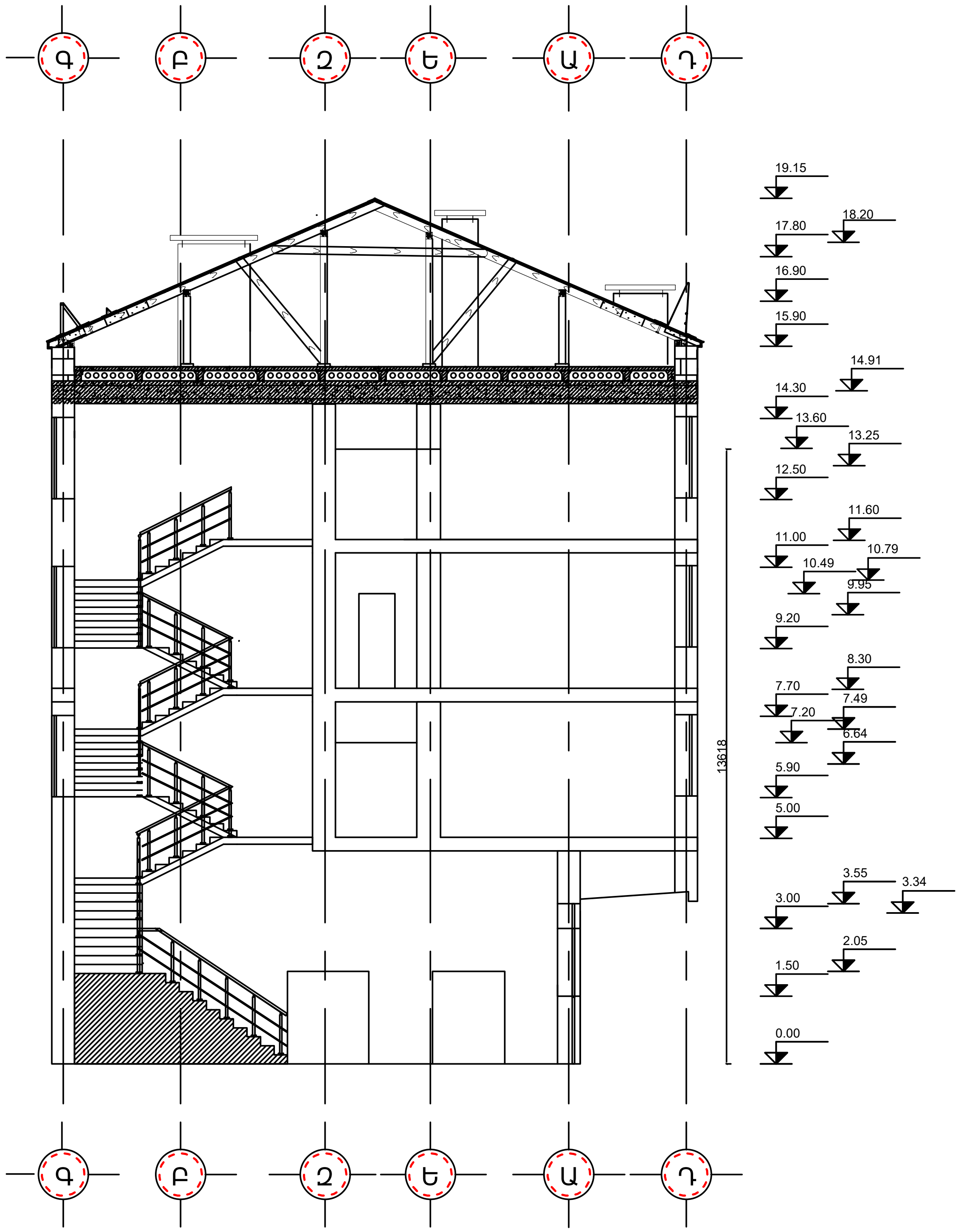

ԿՏՐՎԱԾՔ 3-3

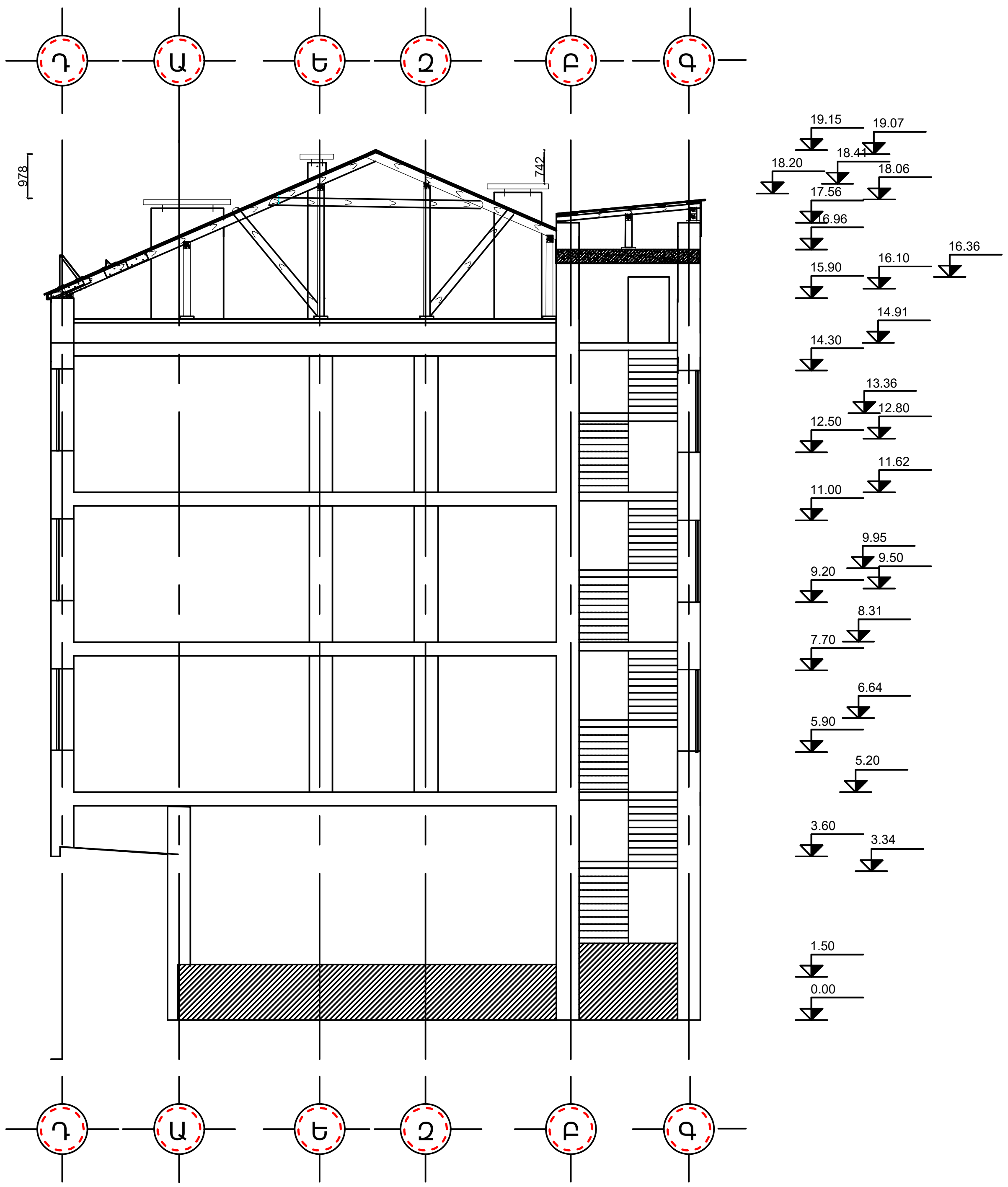

«ՄԻԿՊՐՈ» ՍՊԸ

Տնօրեն	
Ա. Միքայելյան	
ՆԳԾ	
Լ. Մինասյան	
Նախագծեց	
Տ Վարդանյան	

ՃԱՐՏԱՐԱՊԵՏԱՇԻՆԱՐԱՐԱԿԱՆ ՄԱՍ

Անվանումը

ՀՀ Լոռու մարզի Ալավերդի համայնքի Ալավերդի քաղաքի համայնքապետարանի վարչական շենքի տանիքի վերանորոգման աշխատանքների աշխատանքային նախագիծ

Թերթի անվանումը

ԿՏՐՎԱԾՔ 2-2, 3-3

ՓՈՒԼ	ԹԵՐԹ	ԹԵՐԹԵՐ
ԱՆ	ՃՇ-21	26

ՃԱԿԱՏ 1-7 ԱՌԱՆՑՔ

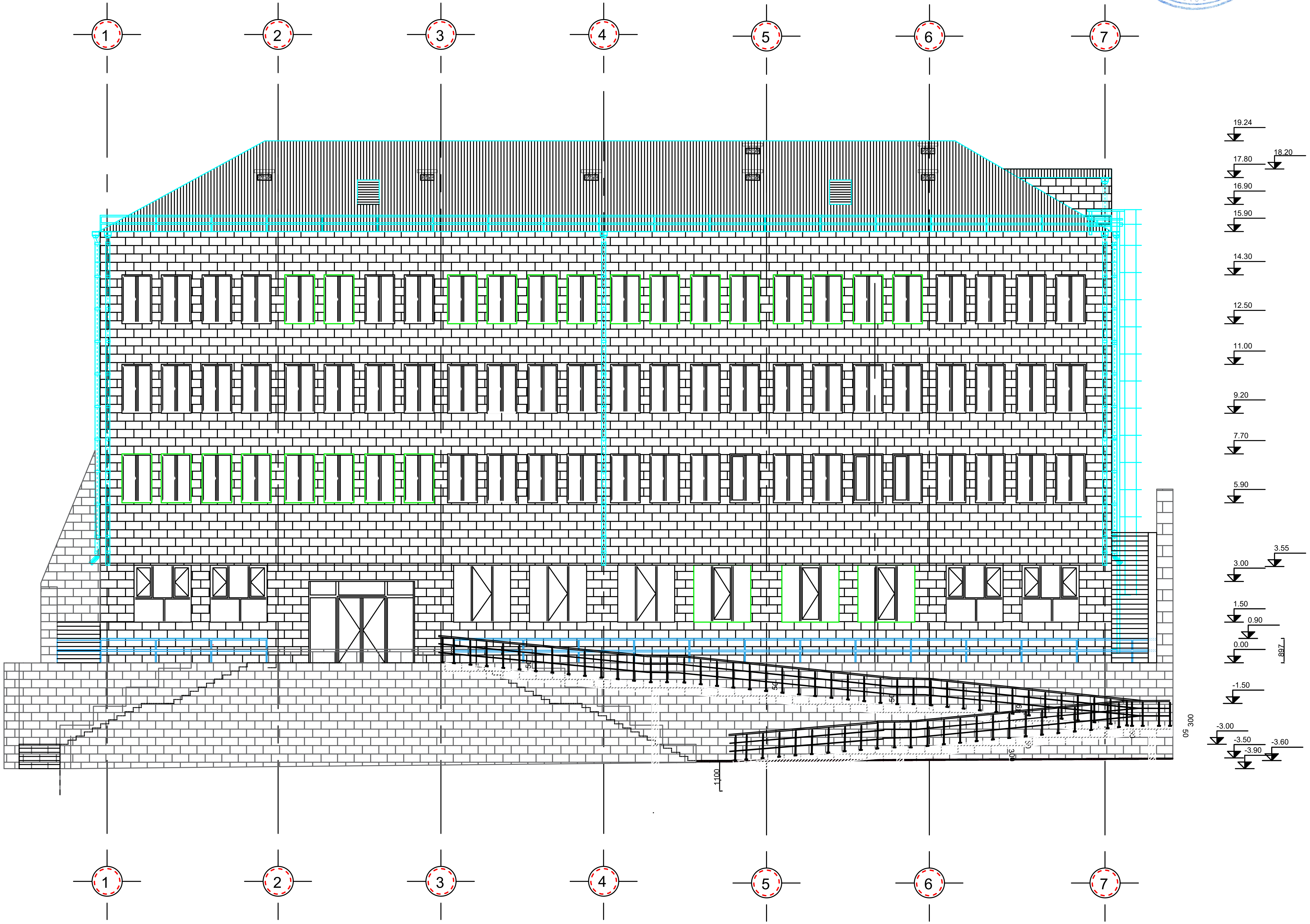

«ՄԻԿՊՐՈ» ՍՊԸ

Տնօրեն	
Ա. Միքայելյան	
ՆԳԾ	
Լ. Մինասյան	
Նախագծեց	
Տ Վարդանյան	

ՃԱՐՏԱՐԱՊԵՏԱՇԻՆԱՐԱՐԱԿԱՆ ՄԱՍ

Անվանումը

ՀՀ Լոռու մարզի Ալավերդի համայնքի Ալավերդի քաղաքի համայնքապետարանի վարչական շենքի տանիքի վերանորոգման աշխատանքների աշխատանքային նախագիծ

Թերթի անվանումը

ՃԱԿԱՏ 1-7 ԱՌԱՆՑՔՆԵՐՈՒՄ

ՓՈՒԼ	ԹԵՐԹ	ԹԵՐԹԵՐ
ԱՆ	ՃՇ-22	26

ՃԱԿԱՏ Դ-Գ ԱՌԱՆՑՔ

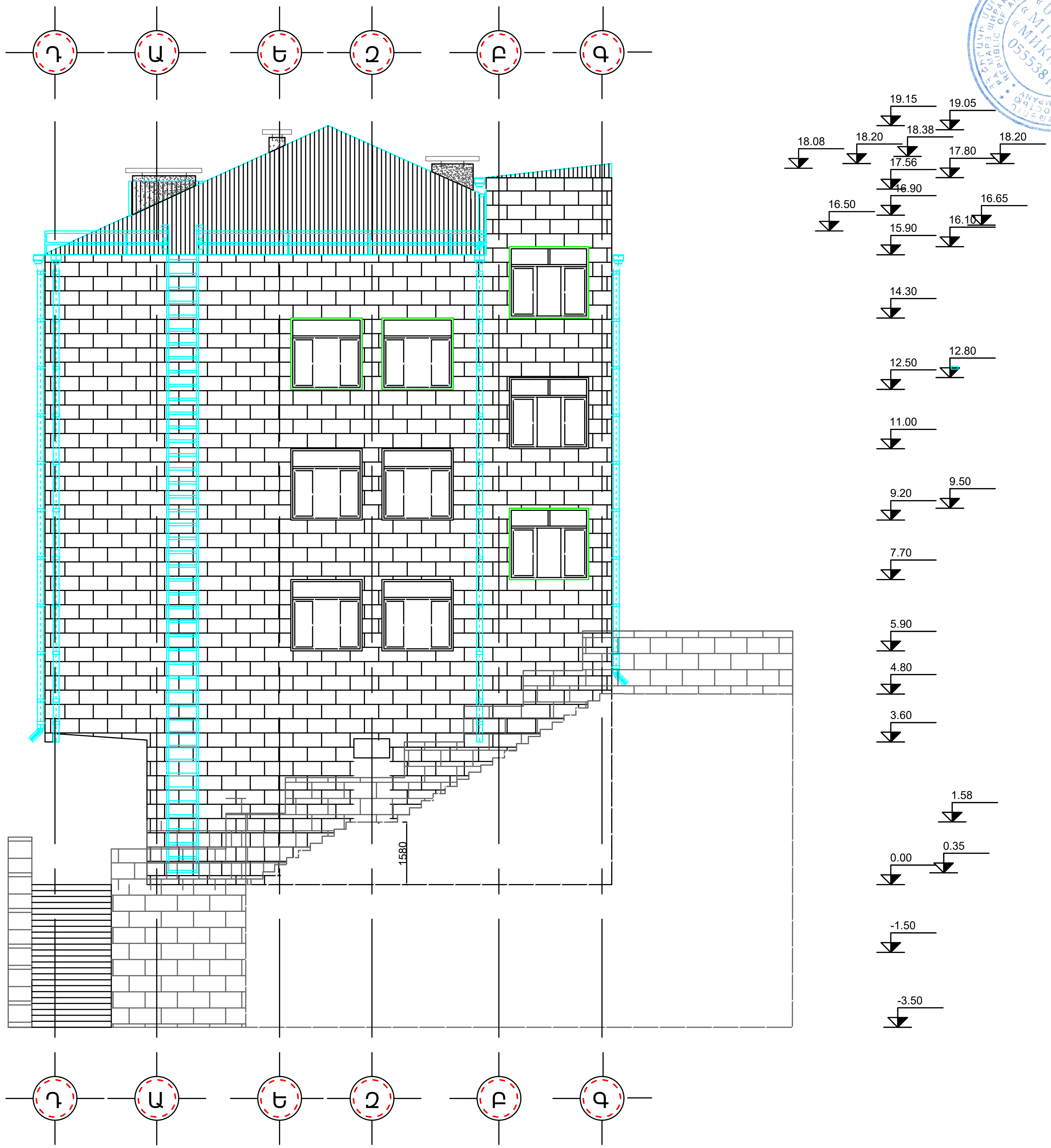

«ՄԻԿՊՐՈ» ՍՊԸ

Տնօրեն	
Ա. Միքայելյան	
ՆԳճ	
Լ. Մինասյան	
Նախագծեց	
Տ Վարդանյան	

ՃԱՐՏԱՐԱՊԵՏԱՇԻՆԱՐԱՐԱԿԱՆ ՄԱՍ

Անվանումը

ՀՀ Լոռու մարզի Ալավերդի համայնքի Ալավերդի քաղաքի համայնքապետարանի վարչական շենքի տանիքի վերանորոգման աշխատանքների աշխատանքային նախագիծ

Թերթի անվանումը

ՃԱԿԱՏ Դ-Գ ԱՌԱՆՑՔՆԵՐՈՒՄ

ՓՈՒԼ	ԹԵՐԹ	ԹԵՐԹԵՐ
ԱՆ	ՃՇ-23	26

ՃԱԿԱՏ 7-1 ԱՌԱՆՑՔ

«ՄԻԿՊՐՈ»
«MIKPRO»
«МИКПРО»
05553818

«ՄԻԿՊՐՈ» ՍՊԸ

Տնօրեն

Ա. Միքայելյան

ՆԳՃ

Լ. Մինասյան

Նախագծեց

Տ Վարդանյան

ՃԱՐՏԱՐԱՊԵՏԱՇԻՆԱՐԱՐԱԿԱՆ ՄԱՍ

Անվանումը

ՀՀ Լոռու մարզի Ալավերդի համայնքի Ալավերդի քաղաքի համայնքապետարանի վարչական շենքի տանիքի վերանորոգման աշխատանքների աշխատանքային նախագիծ

Թերթի անվանումը

ՃԱԿԱՏ 7-1 ԱՌԱՆՑՔՆԵՐՈՒՄ

ՓՈՒԼ	ԹԵՐԹ	ԹԵՐԹԵՐ
ԱՆ	ՃՇ-24	26

ՃԱԿԱՏ Գ-Դ ԱՌԱՆՑՔ

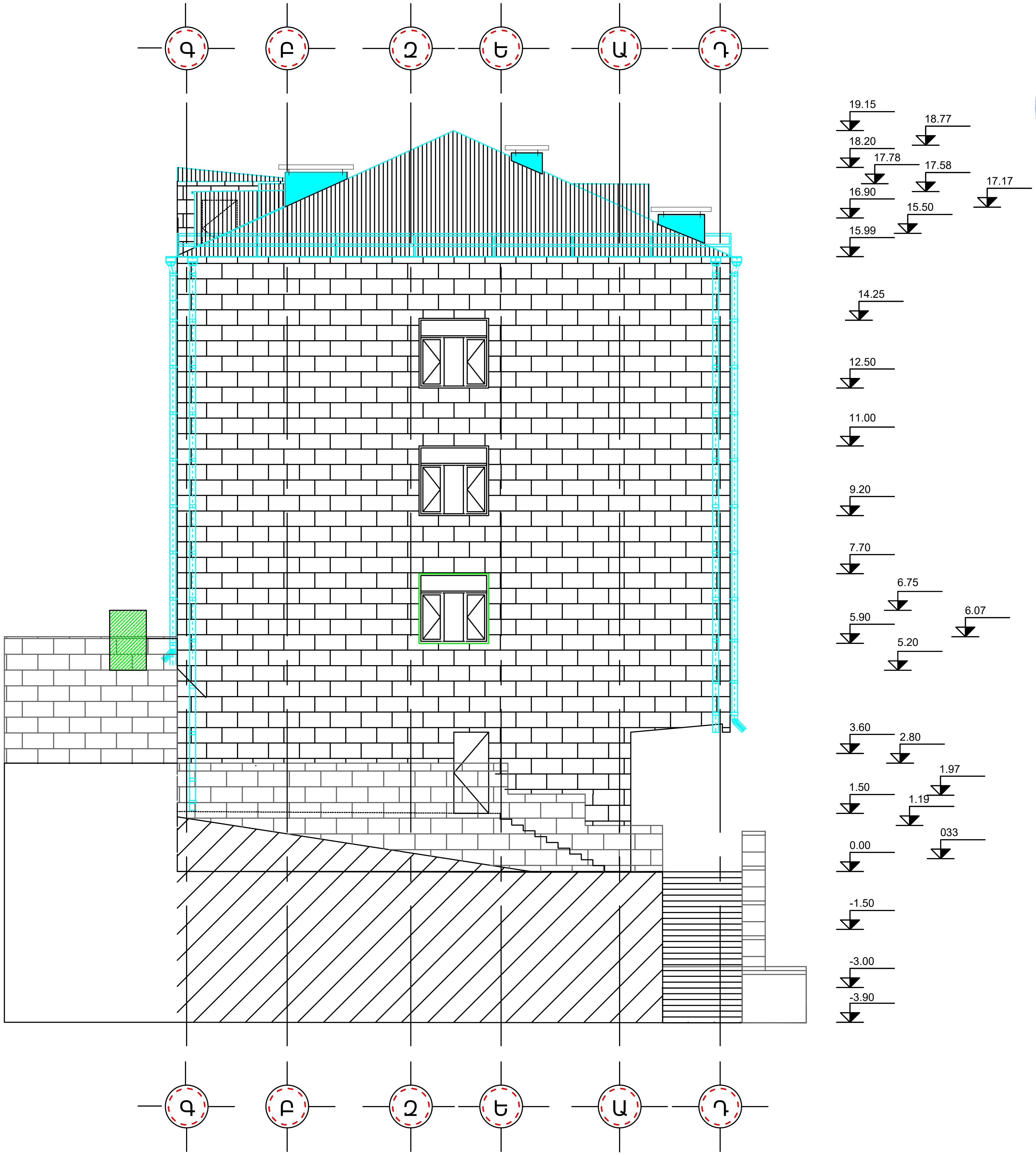

«ՄԻԿՊՐՈ» ՍՊԸ

Տնօրեն

Ա. Միքայելյան

ՆԳՃ

Լ. Մինասյան

Նախագծեց

Տ Վարդանյան

ՃԱՐՏԱՐԱՊԵՏԱՇԻՆԱՐԱՐԱԿԱՆ ՄԱՍ

Անվանումը

ՀՀ Լոռու մարզի Ալավերդի համայնքի Ալավերդի քաղաքի համայնքապետարանի վարչական շենքի տանիքի վերանորոգման աշխատանքների աշխատանքային նախագիծ

Թերթի անվանումը

ՃԱԿԱՏ Գ-Դ ԱՌԱՆՑՔՆԵՐՈՒՄ

ՓՈՒԼ	ԹԵՐԹ	ԹԵՐԹԵՐ
ԱՆ	ՃՇ-25	26

ՁԵՂՆԱՅԱՐԿԻ ՅԱՏԱԿԱԳԻԾ 15.00 ՆԻՇՈՒՄ

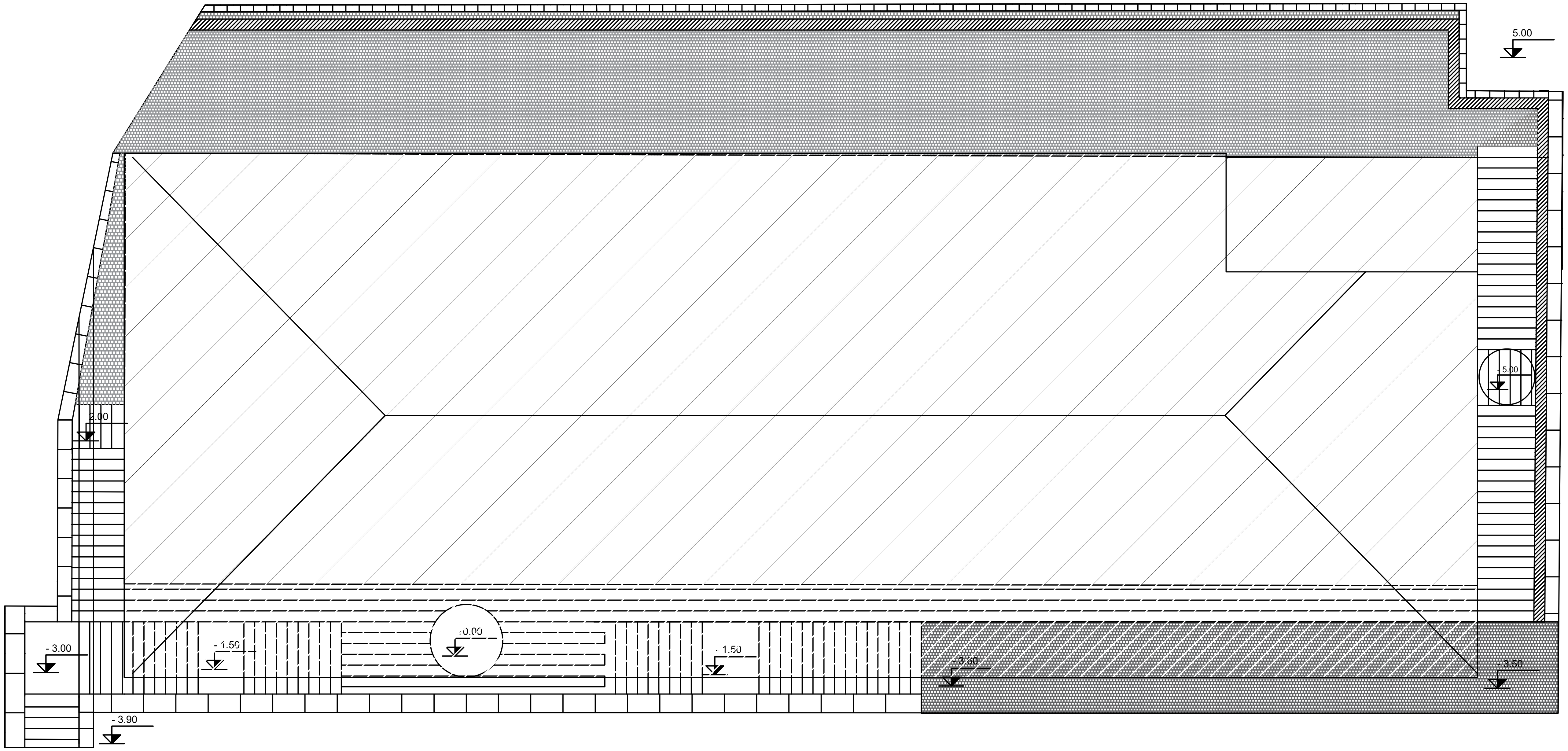

«ՄԻԿՊՐՈ» ՍՊԸ

Տնօրեն	
Ա. Միքայելյան	
ՆԳճ	
Լ. Մինասյան	
Նախագծեց	
Տ Վարդանյան	

ՃԱՐՏԱՐԱՊԵՏԱՇԻՆԱՐԱՐԱԿԱՆ ՄԱՍ

Անվանումը

ՀՀ Լոռու մարզի Ալավերդի համայնքի Ալավերդի քաղաքի համայնքապետարանի վարչական շենքի տանիքի վերանորոգման աշխատանքների աշխատանքային նախագիծ

Թերթի անվանումը

ՁԵՂՆԱՅԱՐԿԻ ՅԱՏԱԿԱԳԻԾ 15.00 ՆԻՇՈՒՄ

ՓՈՒԼ	ԹԵՐԹ	ԹԵՐԹԵՐ
ԱՆ	ՃՇ-26	26

ԳԻՐՔ - 2

ՇԻՆԿԱԶՄԱԿԵՐՊՄԱՆ ՄԱՍ

ԲԱՑԱՏՐԱԳԻՐ, ԱՆՎԱՆԱՑԱՆԿ

ԱՇԽԱՏԱՆՔԱՅԻՆ ԳԾԱԳՐԵՐԻ ՑԱՆԿ		
ԹԵՐԹ	ԱՆՎԱՆՈՒՄԸ	ԾԱՆՈԹՈՒԹ.
1	Աշխատանքային գծագրերի ցանկ, բացատրագիր	ՇԿ - 1
2	Աշխատանքային գրաֆիկ	ՇԿ - 2
3	Շինհրապարակի անվտանգության նշաններ	ՇԿ - 3

Բացատրագիր

ՀՀ Լոռու մարզի Ալավերդի համայնքի Ալավերդի քաղաքի համայնքապետարանի վարչական շենքի տանիքի վերանորոգման աշխատանքների աշխատանքային նախագիծի աշխատանքների համար օգտագործված է նորմատիվային փաստաթղթերը:՝

1. ՀՀՇՆ 1 - 3.01.01.2008 «Շինարարության կազմակերպում», շինարարական նորմերով
2. ՇՆուԿ 1.04.03 - 85 «Շինարարության տևողության նորմեր» ձեռնարկներին համապատասխան:

Օբյեկտը ըստ ՀՀՇՆ 20,06-2020 -ի գտնվում է սեյսմիկ ազդեցության երկրորդ սեյսմիկ գոտում:

1 Մինչև շինմոնտաժային աշխատանքների սկսելը կատարել կազմակերպչական տեխնիկական և նախապատրաստական աշխատանքներ.՝

1- Շինհրապարակը պետք է ապահովված լինի հակահրդեհային միջոցներով և բժշկական առաջին օգնության պարագաներով,
2- Այն դեպքում երբ շինարարական աշխատանքները իրականացվում են գիշերային պայմաններում կապալառուն պետք է ապահովի շինհրապարակի և աշխատանքների կատարման վայրի համապատասխան լուսավորությունը,
3- Աշխատանքը պետք է կազմակերպել այնպես, որպեսզի ապահովվի մարդկանց անվտանգությունն ու հարմարությունը և պաշտպանի տեղամասին մոտ եղած բնակիչներին և նրանց ունեցվածքը:
4- Շինարարական աշխատանքների ընթացքում պետք է ապահովել մուտքեր՝ ճանապարհներ, փողոցներ և կից տարածքներ:
5- Ժամանակավոր կենցաղ-գրասենյակային տնակների տեղադրում,
6- Շինմոնտաժային մեխանիզմների և անհրաժեշտ սարքերի և գործիքների առաքում շինհրապարակ,
7- Էներգիայի և ջրի մատակարարում,

2. Շինմոնտաժային աշխատաքների իրականացման եղանակները՝

1- Ապամոնտժվող տանիքածածքը, փայտյա էլեմենտները ապամոնտաժել զգուշությամբ առանց վնասելու և անվտանգության տեխնիկայի պահանջներին համաձայն:
2- մոնտաժման աշխատանքները զգուշությամբ առանց վնասելու և անվտանգության տեխնիկայի պահանջներին համաձայն:
3- ներքին հարդարման աշխատանքներ:

4. Նախագծանախահաշիվային փաստաթղթերի կազմում՝

1- Նախագծանախահաշվային փաստաթղթերում նախատեսված բոլոր տեսակի քանդման և ապամոնտաժման աշխատանքները իրականացնել ՇՆուԿ 3.03.01 - 85 - ի և ՇՆուԿ III - 4 - 80 պահանջներին համապատասխան:

5 Շինմոնտաժային աշխատանքների որակի հսկում

Շինմոնտաժային աշխատանքների որակի հսկումը ներառում է՝

ա) շինվածքների նյութերի և սարքավորումների փաստաթղթերի մուտքային հսկում,
բ) արտադրական և առանձին պրոցեսների օպերացիոն հսկում,
գ) շինմոնտաժային աշխատանքների ընդունման հսկում:

Հսկման նպատակն է թերությունների բացահայտումը շինարարության ընթացքում և դրանց վերացման կամ կանխման միջոցառումների սահմանումը: Հսկման արդյունքները գրանցվում են շինարարության վարման մատյանում:

6 Շրջակա միջավայրի պահպանում՝

Շինարարության ժամանակ անհրաժեշտ է հատուկ ուշադրություն դարձնել շրջակա միջավայրի վրա: Աշխատանքների ավարտից հետո անհրաժեշտ է մաքրել շրջակա տարածքը ավելորդ շին. աղբից, նրանց բեռնումով և տեղափոխումով:

Աշխատանքների կատարման ժամանակ թույլ չտալ ինքնահոս ջրերի հոսք:

7 Անվտանգության տեխնիկայի հարցեր և հակահրդեհային միջոցառումներ

1- Շինմոնտաժային աշխատանքներ կատարելու ժամանակ խիստ պահպանել ՇՆուԿ III - 4 - 80 «Անվտանգության տեխնիկան շինարարությունում» ձեռնարկի պահանջներով: Մինչև աշխատանքների սկսելը աշխատողներին ծանոթացնել անվտանգության տեխնիկայի մասնագիտությունների:
2- Բանվորները պետք է ապահովված լինեն բանվորական համազգեստով և պաշտպանիչ միջոցներով:
3- Հակահրդեհային անվտանգությունը շինհրապարակում, աշխատատեղերում և աշխատանքի տեղամասերում անհրաժեշտ է ապահովել համապատասխան «Հակահրդեհային անվտանգության կանոններ» :
4- Աշխատանքային նախագիծը մշակված է ՀՀ տարածքում գործող նորմատիվատեխնիկական պահանջներին համապատասխան:
5- Շինարարության տևողության օրացույցային պլան,
6- Աշխատանքների կատարման հերթականությունը և տևողությունը տրված են կից ներկայացվող ժամանակացույցում:

«ՄԻԿՊՐՈ» ՍՊԸ

Տնօրեն	
Ա. Միքայելյան	
ՆԳԾ	
Լ. Մինասյան	

ՇԻՆԿԱԶՄԱԿԵՐՊՄԱՆ ՄԱՍ

ԱՆՎԱՆՈՒՄ

ՀՀ Լոռու մարզի Ալավերդի համայնքի Ալավերդի քաղաքի համայնքապետարանի վարչական շենքի տանիքի վերանորոգման աշխատանքների աշխատանքային նախագիծ

ՀԱՎԵԼՅԱԼ ՏԵՂԵԿՈՒԹՅՈՒՆ

ԲԱՑԱՏՐԱԳԻՐ, ԱՆՎԱՆԱՑԱՆԿ

ՓՈՒԼ	ԹԵՐԹ	ԹԵՐԹԵՐ
ԱՆ	1	3

ԱՇԽԱՏԱՆՔՅԻՆ ԳՐԱՖԻԿ

Շին. աշխատանքների անվանումները	Ամիսներ			
	1	2	3	4
Նախապատրաստական աշխատանքներ	5			
Քանդման աշխատանքներ	30			
Մոնտաժման աշխատանքներ		30		
			25	
			30	
Այլ աշխատանքներ				15
Շին մոնտաժային աշխատանքների տևողությունը կազմում է 120 օրցույցային օր				

Աշխատանքների կատարման համար անհրաժեշտ լիցենզիաների ցանկ

Շինարարության իրականացում բնակելի հասարակական արտադրական՝ 3-րդ դաս

Անհրաժեշտ ներդիրների ցանկ՝

06 - Ջերմագազամատակարարում և օդափոխություն (օդափոխության, ջեռուցման և օդի լավորագման համակարեր, ջերմամատակարարման և գազամատակարարման համակարգեր)

08 - Ջրամատակարարում և ջրահեռացում (Ջրամատակարարման և ջրահեռացման ներքին և արտաքին ցանցեր, հիդրոմելորոցիա)

Շինարարությունում օգտագործվող նյութերին և իրերին ներկայացվող նվազագույն պահանջները

1- Շինարարությունում օգտագործվող բոլոր նյութերը պետք է ապահովեն ՀՀ տարածքում գործող տեխնիկական կանոնակարգերի և պայմանների համապատասխանությունը ունենան համապատասխան ՀՀ օրենսդրությամբ հաստատված կարգին համապատասխան որակի հավաստագրեր, արտադրողի կողմից հաստատված երաշխիքային ժամկետներ.
Նյութեր՝ 2 տարի, սարքավորումներ՝ 5 տարի:

«ՄԻԿՊՐՈ» ՍՊԸ

Տնօրեն	
Ա. Միքայելյան	
ՆԳԻ	
Լ. Մինասյան	

ՇԻՆԿԱԶՄԱԿԵՐՊՄԱՆ ՄԱՍ

ԱՆՎԱՆՈՒՄ

ՀՀ Լոռու մարզի Ալավերդի համայնքի Ալավերդի քաղաքի համայնքապետարանի վարչական շենքի տանիքի վերանորոգման աշխատանքների աշխատանքային նախագիծ

ՀԱՎԵԼՅԱԼ ՏԵՂԵԿՈՒԹՅՈՒՆ

ԱՇԽԱՏԱՆՔԱՅԻՆ ԳՐԱՖԻԿ

ՓՈՒԼ	ԹԵՐԹ	ԹԵՐԹԵՐ
ԱՆ	2	3

ՇԻՆ ՀՐԱՊԱՐԱԿԻ ԱՆՎՏԱՆԳՈՒԹՅԱՆ ՆՇԱՆՆԵՐ

ՇԻՆ ՀՐԱՊԱՐԱԿԻ ԱՆՎՏԱՆԳՈՒԹՅԱՆ ՆՇԱՆՆԵՐ

Անվտանգության նշանի համար	Անվտանգության նշանի տեսքը	Անվտանգության նշանի անվանումը
W09	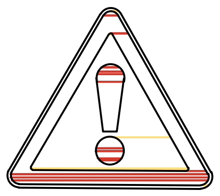	Ուշադրություն վտանգավոր է
P21	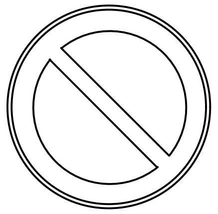	Մուտքն արգելվում է
P03		Չի թույլատրվում

Ազդանշանային ցանկապատ ըստ ԳՈՍՏ 12.4.0□9-89

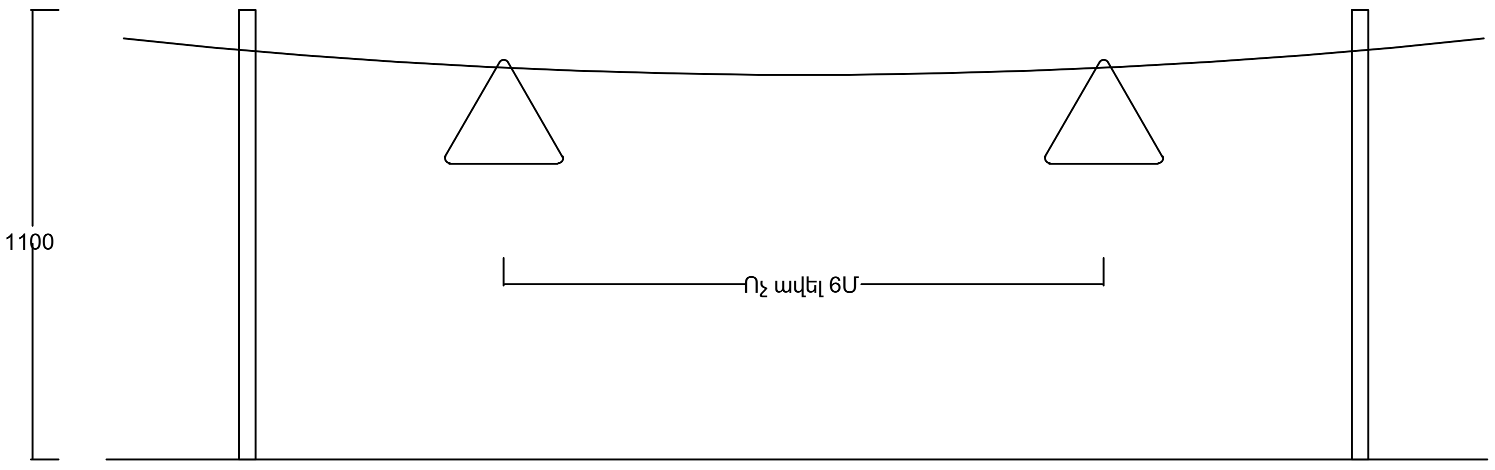

Շինարարական աշխատանքները սկսելուց առաջ կապալառուն պետք է օբյեկտի սկզբում և վերջում տեղադրի համապատասխան տեղեկատվական նշաններ, որտեղ պետք է նշված լինի օբյեկտի անվանումը, պատվիրատուն, կապալառուն, օբյեկտի շինարարական աշխատանքների ժամկետը և կոնտակտային հեռախոսահամարը:

«ՄԻԿՊՐՈ» ՍՊԸ	
Տնօրեն	
Ա. Միքայելյան	
ՆԳԾ	
Լ. Մինասյան	
ՇԻՆԿԱԶՄԱԿԵՐՊՄԱՆ ՄԱՍ	
Անվանումը	
ՀՀ Լոռու մարզի Ալավերդի համայնքի Ալավերդի քաղաքի համայնքապետարանի վարչական շենքի տանիքի վերանորոգման աշխատանքների աշխատանքային նախագիծ	
Թերթի անվանումը	
ՇԻՆ ՀՐԱՊԱՐԱԿԻ ԱՆՎՏԱՆԳՈՒԹՅԱՆ ՆՇԱՆՆԵՐ	

ՓՈՒԼ	ԹԵՐԹ	ԹԵՐԹԵՐ
ԱՆ	ՇԿ-3	3